Kurulum, Kullanım

ve Bakım Kılavuzu

MODULO 50

Dış kurulum için zemine konulan
ön karışımlı yoğuşmalı sistem kombisi

CE 0476

ÖZET

GİRİŞ 4

1. KURULUMCU BÖLÜMÜ 7

1.1 KURULUM 8

1.1.1. GENEL KURULUM UYARILARI 8

1.1.2. KOMBİ YERİ ÇEVRE GEREKSİNİMLERİ 8

1.1.3. KAYNAK MEVZUAT 9

1.1.4. AMBALAJDAN ÇIKARMA 10

1.1.5. TÜM EBATLAR 11

1.1.6. MEKANİK SİSTEM DİYAGRAMI 13

1.1.7. YÜKSEKLİK/AKIŞ DİYAGRAMI 14

1.1.9 JENERATÖRÜN KURULMASI 16

1.1.10. HİDROLİK BAĞLANTISI 17

1.1.11. SİSTEM SUYUNUN ÖZELLİKLERİ 18

1.1.12. SİSTEMİ SUYLA DOLDURMA 20

1.1.13. YOĞUŞMA SUYUNUN TAHLİYESİ 21

1.1.14. ANTİFİRİZ KORUMASI 23

1.1.13. GAZ BAĞLANTISI 24

1.1.14. ELEKTRİK BAĞLANTISI 24

1.1.15. GÜÇ KAYNAĞI 25

1.1.16. MODBUS – KASKAD SİSTEM ONTROL BİRİMİ BAĞLANTISI 26

1.1.17. DUMAN TAHLİYE DONANIMI 27

1.1.18. DUMAN TAHLİYE SİSTEM TÜRLERİ 28

2. DESTEK MERKEZİ BÖLÜMÜ 29

2.1 İLK BAŞLATMA 30

2.1.1. İLK BAŞLATMA İÇİN ÖN HAZIRLIK İŞLEMLERİ 30

2.1.2. KOMBİYİ DEVREYE ALMA 31

2.1.3. CO_2 DEĞER KONTROLÜ VE KALİBRASYON 32

2.1.4. PARAMETRELERE ERİŞİM VE PARAMETRELERİ PROGRAMLAMA 33

2.1.5. DIGITECH CS PARAMETRELER TABLOSU 35

2.1.6. ELEKTRİK FANI FREKANS/ISI KAPASİTE DİYAGRAMI 42

2.2 BAKIM 43

2.2.7. GENEL BAKIM UYARILARI 43

2.2.8. TEKNİK VERİ 44

2.2.9. TEKNİK KURULUM 47

2.2.10. HİDROLİK PANOSU 48

2.2.11. KABLO DİYAGRAMI 49

2.2.12. KOMBİYE ERİŞİM 50

2.2.13. ELEKTRONİK PANELE ERİŞİM 51
2.2.14. SİSTEMİ BOŞALTMA 52
2.2.15. KOMBİ DEAKTİVASYONU 52
2.2.16. ARIZA SİNYAL KODLARI 53
2.2.17. AKTİF FONKSİYONLARIN SİNYAL KODLARI 56
2.2.18 GAZ DÖNÜŞÜMÜ 57

3. KULLANICI BÖLÜMÜ 59

3.1 KULLANIM 60
3.1.1. GENEL KULLANIM UYARILARI 60
3.1.2. KONTROL PANELİ 61
3.1.3. EKRAN SİMGELERİ 62
3.1.4. BİLGİ MENÜSÜ EKRAN VERİSİ 63
3.1.5. BAŞLATMA 64
3.1.6. İŞLETİM MODU 64
3.1.7. ANTİFİRİZ FONKSİYONU BİLGİLENDİRME NOTU 65
3.1.8. ARIZA SİNYAL KODLARI 66
3.1.9. AKTİF FONKSİYONLAR SİNYAL KODLARI 68
3.1.10. BAKIM 69
3.1.11. KAPAĞIN TEMİZLENMESİ 69
3.1.12. BERTARAF 69

GİRİŞ

UYARI

Herhangi bir işleme başlamadan önce, herhangi bir eylemin ilgili bölümde açıklandığı gibi yapılmasıyla ilgili olarak bu kullanım kılavuzunu okumak zorunludur. Kombinin doğru çalışması ve optimum performans göstermesi, bu kılavuzda verilen tüm talimatlara tam olarak uyulması suretiyle sağlanır.

Kurulum, kullanım ve bakım kılavuzu ürünün ayrılmaz ve önemli bir parçasıdır ve kullanıcıya mutlaka teslim edilmelidir.

KILAVUZ KULLANICILARI

Kılavuz kullanıcıları, kombiyi yükleyen, kullanan ve bakımını yapanlardır.

Kombi sadece kullanım ve bakım kılavuzunu tam olarak okuyup anlayan ve uyarılara özellikle dikkat eden nitelikli operatörler tarafından kullanılmalı ve yönetilmelidir.

KILAVUZU OKUMA VE KILAVUZ SEMBOLLERİ

Bu kılavuzun anlaşılmasını kolaylaştırmak için, tekrarlayan semboller özellikle şuralarda kullanılmıştır:

- Sayfanın dış kenarına, o bölümdeki talimatların verildiği kullanıcı tipini gösteren bir harf indeksi yerleştirilmiştir.
- Başlıklar, hiyerarşilerine göre kalınlık ve büyüklük olarak ayrılmıştır.
- Resimler, metinde açıklanan ve harf veya rakamla işaretlenmiş önemli kısımları içerir.
- (Bkz. Bölüm "bölüm adı"): Bu giriş, Kılavuzda başvurmanız gereken başka bir bölümü belirtir.
- Cihaz: Bu terim kombiyi referans alarak kullanılır.

TEHLİKE

Uyulmaması durumunda ciddi kişisel hasara ve hatta ölüme neden olabilecek genel bir tehlikeyle ilgili bir bilgiyi tanımlamaktadır.

DİKKAT

Kurallara uyulmaması durumunda kişinin küçük veya orta dereceli lezyonlara veya kombinin ciddi şekilde bozulmasına neden olabileceği bilgisini tanımlamaktadır.

UYARI

Makineye veya onun parçalarına zarar vermemek için gözlenmesi gereken bir önlem bilgisini tanımlamaktadır.

KULLANIM KILAVUZUNUN DEPOLANMASI

Kılavuz, bozulma ve / veya düşük okunaklılık durumunda dikkatli bir şekilde saklanmalı ve değiştirilmelidir.

Kullanım ve bakım kılavuzunu yanlış yerleştirirseniz, kasasının sağ tarafına yerleştirilmiş olan plaka üzerinde belirtilen kombinin seri numarasını ve modelini vererek yenisini Teknik Destek Merkezi'nden talep edebilirsiniz.

Alternatif olarak, kullanım ve bakım kılavuzu on-line olarak www. radiant.it web sitesinden , "download" bölümüne erişerek ve kombi modelini girerek indirebilirsiniz

ÜRETİCİ GARANTİSİ VE SORUMLULUK

Üreticinin garantisi yalnızca www.radiant.it sitesinde her Bölge ve İl için listelenen kendi yetkili Teknik Destek Merkezleri aracılığıyla verilir ve satış anında tüm uygunluk kusurlarını kapsar.

Cihazın teknik ve fonksiyonel özellikleri aşağıdakilere uygun kullanımıyla sağlanır:

ÜRÜNE EŞLİK EDEN KILAVUZLARDA BULUNAN VE MÜŞTERİNİN İÇERİĞİNİN FARKINDA OLDUĞUNU ONAYLADIĞI KULLANIM VE BAKIM TALİMATLARI;

AYNI TİPTE KIYMETLERİN AMAÇLADIĞI ŞARTLAR VE AMAÇLAR.

Garanti geçerliliği, süresi, yükümlülükler ve muafiyetler hakkında daha fazla bilgi için, lütfen bu kullanım kılavuzuna ekli İlk çalıştırma sertifikasına bakın.

Üretici şu haklara sahiptir:

- Araçları ve göreceli teknik belgeleri üçüncü şahıslara bir sorumluluğu olmadan değiştirme hakkına sahiptir; Şirket bu kullanım kılavuzundaki basım veya çeviri hatalarından kaynaklanan yanlışlıklardan da sorumlu tutulamaz.

- Bu kılavuzun maddi ve fikri mülkiyetine sahiptir ve önceden yazılı izin alınmaksızın kısmen de olsa dağıtılmasını ve çoğaltılmasını yasaklamıştır.

ÜRÜNÜN UYGUNLUĞU

RADIANT BRUCIATORI spa, gaz kombilerinin Avrupa Direktiflerine ve aşağıda belirtilen Avrupa standartlarına uygun olduğunu beyan eder:

- Eko-Tasarım Direktifi 2009/125 CE
- Enerji etiketleme Direktifi 2010/30 / CE,
- AB mevzuatı 811/2013,
- AB mevzuatı 813/2013,
- Gaz Direktifi 2016/426/EU
- 2009/142 / CE Gaz Direktifi,
- Elektromanyetik uyumluluk Direktifi 2014/30 / CE,
- Performans Direktifi 92/42 / CE,
- Düşük Voltaj Direktifi 2014/35 / CE.

Bakır, pirinç, paslanmaz çelik gibi kullanılan malzemeler, kurulumu ve yönetimi kolay, homojen, kompakt ve işlevsel bir montaj oluşturur. Sadeliğiyle birlikte, kombi gerçek bir bağımsız ısıtma ünitesi sağlamak için gerekli tüm aksesuarlar ile donatılmıştır. Tüm kombiler test cihazı tarafından imzalanmış bir kalite sertifikası ile test edilmiş ve teslim edilmiştir.

1. KURULUMCU BÖLÜMÜ

Bu bölümde açıklanan kurulum işlemleri, yürürlükte olan standartlar ve yönetmelikler tarafından sağlandığı üzere, sivil ve endüstriyel amaçlı sıcak su üretimi ve ısıtma tesislerinin bileşenlerinin montajı ve bakımı için uygun teknik eğitime sahip kalifiye personel tarafından yapılmalıdır.

KURULUMCU

1.1.1. GENEL KURULUM UYARILARI

DİKKAT

Bu makine yalnızca tasarlandığı amaç için kullanılabilir: suyu atmosferik basınçta kaynama noktasının altındaki bir sıcaklığa ısıtma. Başka türlü herhangi bir kullanım yanlış ve tehlikeli olarak kabul edilir. Üretici, kurulum sırasındaki hatalardan dolayı insan, hayvan veya mülke yönelik doğacak zararlar için sözleşmeden veya sözleşme dışından doğan sorumlulukların dışında tutulacaktır:

DİKKAT

Bu kombi sadece sivil ve endüstriyel amaçlı sıcak su üretimi ve ısıtma tesislerinin bileşenlerinin montajı ve bakımı için uygun teknik eğitime sahip kalifiye personel tarafından kurulmalıdır.

DİKKAT

Ambalajı çıkardıktan sonra, ekipmanın sağlam olduğundan emin olun. Şüphe durumunda, ekipmanı kullanmayın ve tedarikçiyle iletişime geçin.

KOMBİNİN KURULMASINDAN ÖNCE, KURULUM YAPAN KİŞİNİN, AŞAĞIDAKİ ŞARTLARIN KARŞILANMIŞ OLDUĞUNDAN EMİN OLMASI GEREKİR:

- Cihaz, bir ısıtma tesisine ve güç ve performansına uygun bir su şebekesine bağlıdır.
- Cihazın takılacağı yer havalandırma deliği vasıtasıyla uygun şekilde havalandırılmalıdır.
- Havalandırma deliği, önünün engellenmesini önlemek için hava geçişini engellemeyen bir ızgara ile koruyacak şekilde zemine yerleştirilmelidir.
- Kombi veri paneli (ön muhafazanın iç tarafına yerleştirilmiş) kontrol edilerek cihazın mevcut gaz tipiyle kullanım için uygun olduğuna bakılmalıdır.
- Boruların ve bağlantıların, gaz kaçağı olmaksızın mükemmel şekilde yalıtıldığından emin olun.
- Topraklama sisteminin doğru çalıştığından emin olun.
- Elektrik sistemlerinin, ekipman tarafından emilen maksimum güç, veri panelinde belirtilen değer için uygun olduğundan emin olun.

UYARI

Yalnızca orijinal RADIANT opsiyonel veya kit aksesuarlarını kullanın (elektrik dahil).

1.1.2. KOMBİ YERİ ÇEVRE GEREKSİNİMLERİ

Kombi 35 kW üzerinde termal güce sahiptir ve bu nedenle, yalnızca ısıtma ünitesinin içine kurulmalıdır.

Cihazın montaj yeri, gaz geliş hattında dişli bağlantıları bulunması nedeniyle havalandırılmalıdır. Bu nedenle bu yerde havalandırma delikleri bulunmalıdır, böylece muhtemel gaz kayıplarının doğal birikim alanında çıkış ızgarasından hava değişiminin sağlandığından emin olunmalıdır.

UYARI

Yanma havasının, ısı eşanjöründe korozyon olayını kötüleştirebilecek klor, amonyak veya alkali maddelere maruz kalmaması için kombiyi bir yüzme havuzunun veya çamaşırhanenin yakınındaki teknik bir bölmeye MONTE ETMEYİN. Bu uyarıya dikkat edilmemesi, ısı eşanjörünün garantisini geçersiz kılar.

UYARI

Kombi kurulum yerindeki sıcaklık -10 santigrat derecenin altına düşmesi durumunda lütfen cihazı

antifiriz sıvı ile doldurun ve elektrik direnç kitini takın (bkz. 'ANTİ-FİRİZ KORUMASI']

UYARI

Üretici yanlış kurulumdan, yukarıda belirtilen talimatlara uygun olmayan ve donmaya karşı yeterince korunmamaktan kaynaklanan hasarlardan sorumlu tutulmayacaktır

. 1.1.3. KAYNAK MEVZUAT .

Kurulum, mevcut mevzuatın gereklerine ve yerel teknik düzenlemelere uygun olarak, iyi tekniğin göstergelerine göre gerçekleştirilmelidir.

.1.1.4. AMBALAJDAN ÇIKARMA

UYARI

Lütfen kurulumdan hemen önce kombiyi açın. Yanlış depolama nedeniyle cihazın zarar görmesinden Şirket sorumlu değildir.

UYARI

Kolideki elemanlar (karton kutu, tahta sandık, çiviler, bağlantı elemanları, plastik torba, genişletilmiş polistiren, vb.) çocuklar için tehlikeli olabileceği için çocukların erişemeyeceği yerlerde muhafaza edilmelidir. Bu nedenle, yürürlükteki standartlara göre bu parçaların uygun şekilde farklılaştırılarak sökülmeleri gerekir.

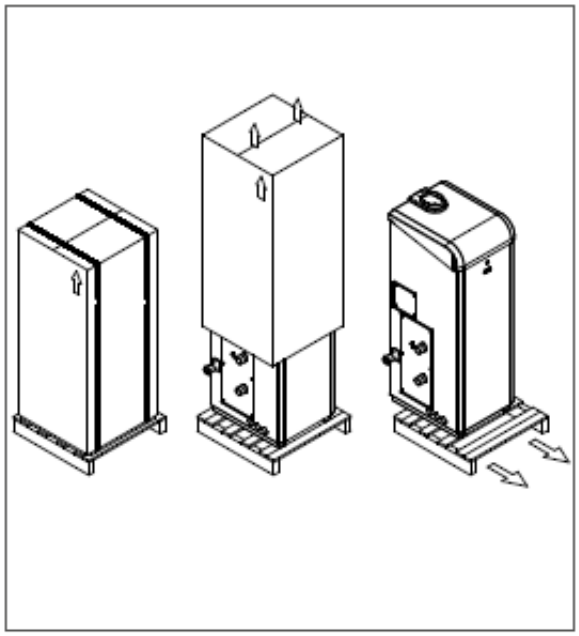

şek.1

Kombiyi paketinden çıkarmak için aşağıdakileri yapın:

- sabitleme şeridini kesin (bkz. A-şek.1);
- karton kutuyu yukarı kaldırarak çıkarın (bkz. B-şek.1);
- Kombiyi bir tarafa itin ve altındaki paleti çıkarın (bkz. C-şek.1).

.

1.1.5. TÜM EBATLAR

DN65 DONANIMI

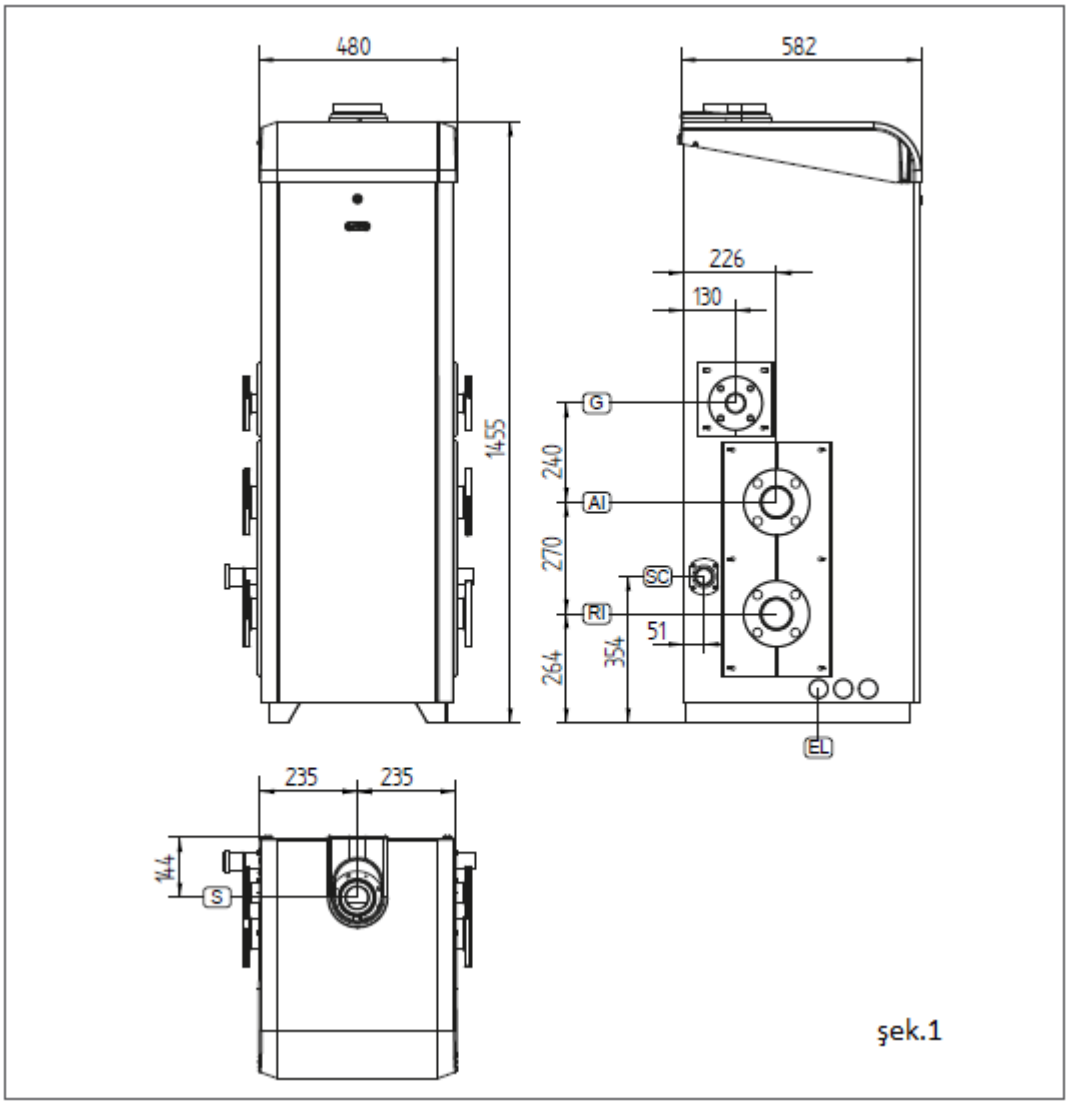

şek.1

AI	ISITMA AKIŞI	DN 65 – PN 6
RI	ISITMA GERİ DÖNÜŞ	DN 65 – PN 6
G	GAZ	DN 40 – PN 6
SC	YOĞUŞMA TAHLİYESİ	Ø25
E	KABLO RAKORLARI	Ø20
S	BACA GAZI ÇIKIŞI	Ø80

DN 100 DONANIMI

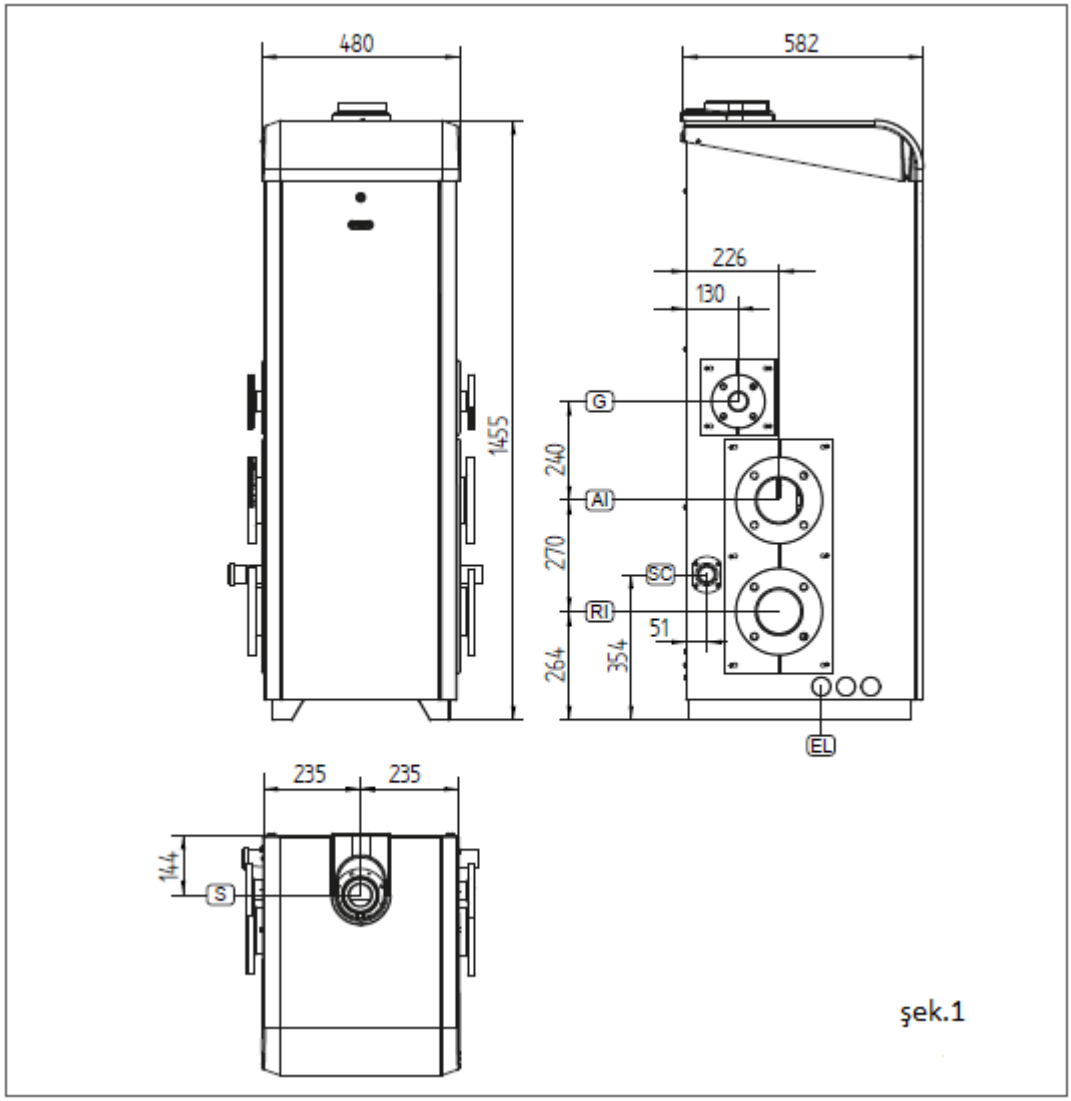

şek.1

AI	ISITMA AKIŞI	DN 100 – PN 6
RI	ISITMA GERİ DÖNÜŞ	DN 100 – PN 6
G	GAZ	DN 40 – PN 6
SC	YOĞUŞMA TAHLİYESİ	Ø25
E	KABLO RAKORLARI	Ø20
S	BACA GAZI ÇIKIŞI	Ø80

1.1.6 MEKANİK SİSTEM DİYAGRAMI

Modüler kaskad kurulum örneği aşağıdadır:

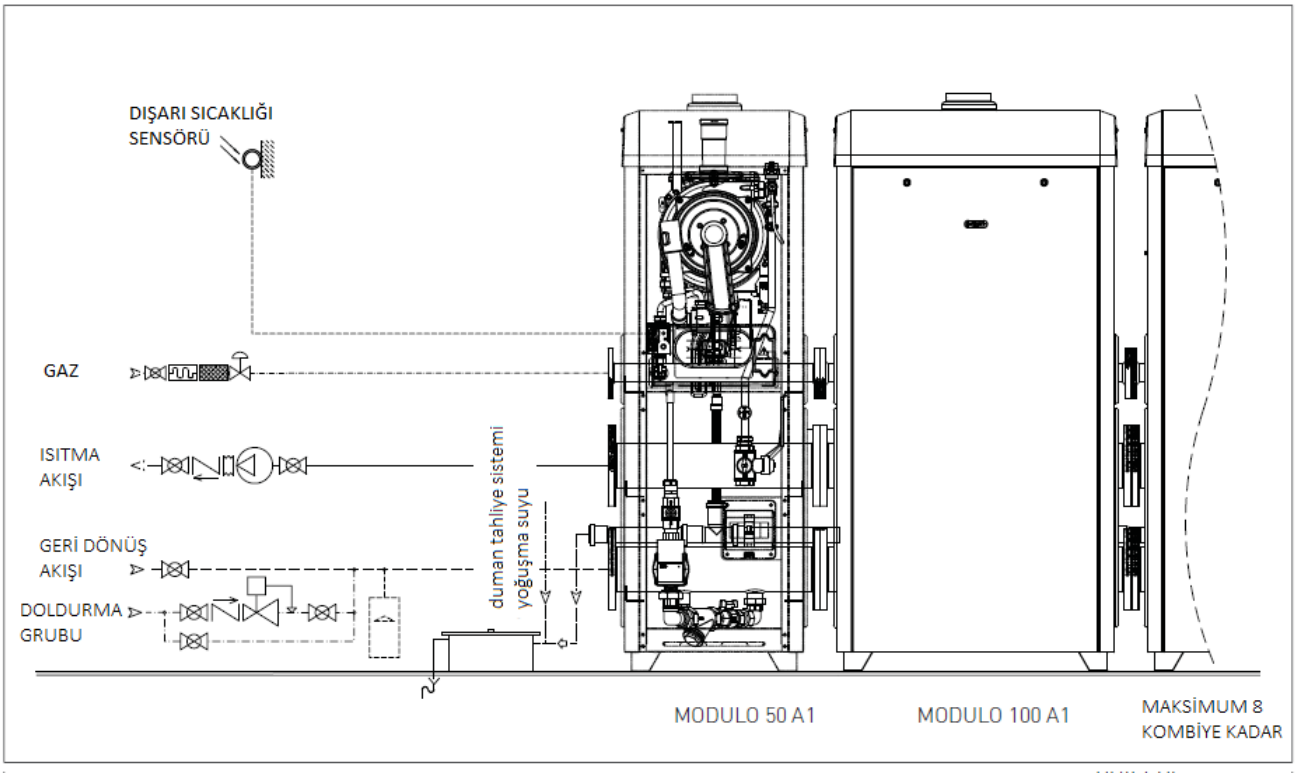

1.1.7. YÜKSEKLİK/AKIŞ DİYAGRAMI

SİRKÜLATÖR YAYILMA / AKIŞ DİYAGRAMI

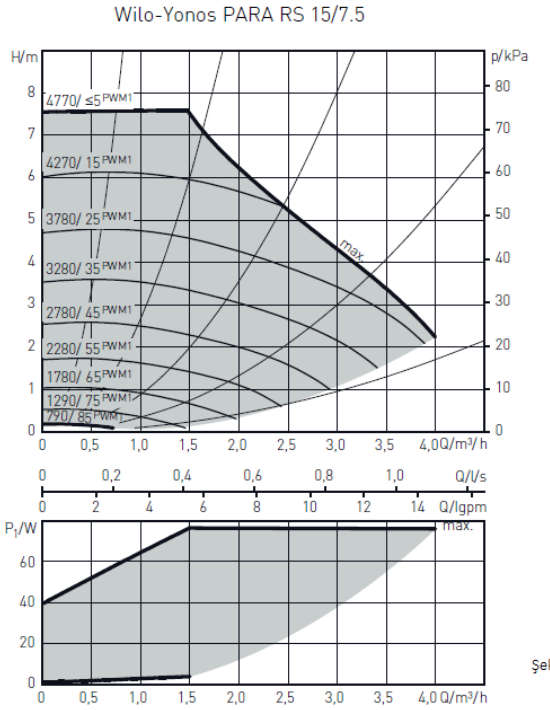

Şek.1

KOMBİ YÜKSEKLİK/AKIŞ DİYAGRAMI

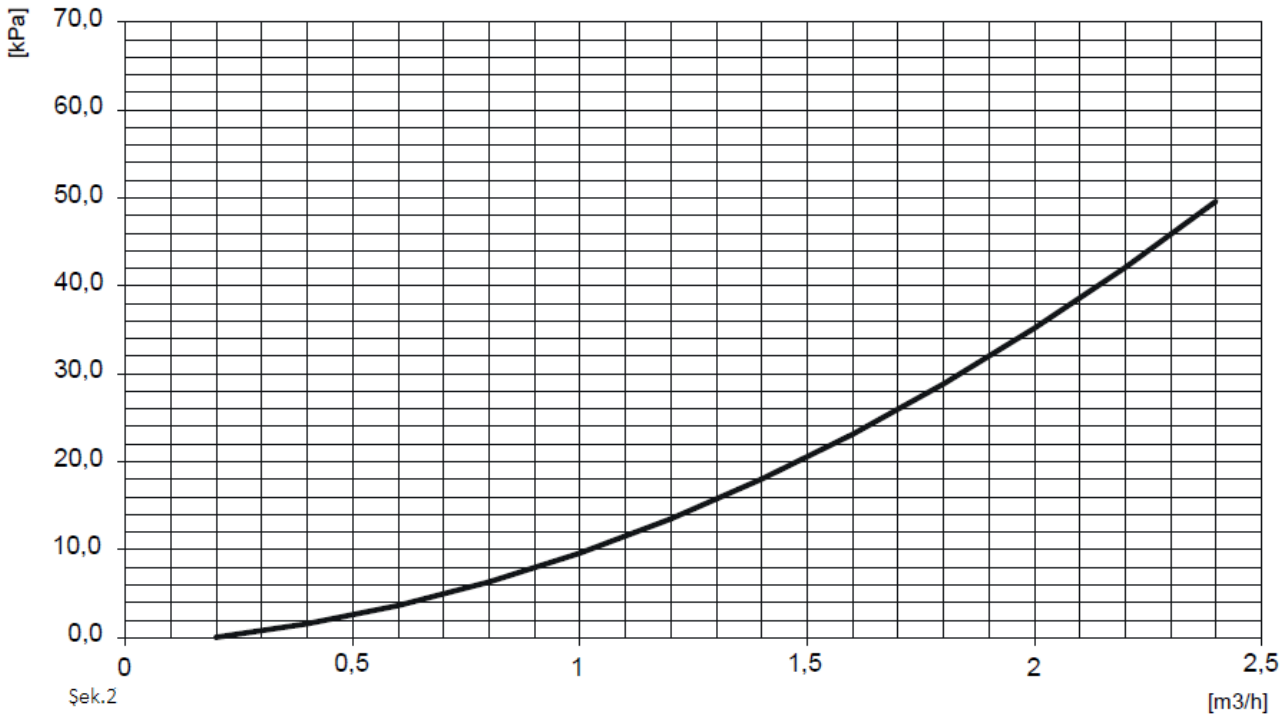

Şek.2

1.1.8. SİSTEM AKSESUARLARI

HİDROLİK KOMPANSATÖR

Eksik kapasitede (engellenen radyatörler veya kirlilikler nedeniyle) çalışma problemlerini önleyerek kombinin düzenli bir şekilde çalışmasını garanti etmek için, bir hidrolik kompansatörün takılması veya alternatif olarak , hidrolik devreyi ayırabilen bir ısı eşanjörünün takılması kesinlikle gereklidir.

Diğer alternatif yerine, hidrolik kompansatör seçimi, sadece sistemin tipine bağlıdır.

Yeni bir sistem kurulumunda veya boruların yıkanmasının mümkün olduğu bir kombinin değişimi durumunda, hidrolik kompansatör takılması önerilir. (şek. 1).

Kompansatör düşük basınç kaybı bölgesi oluşturacak ve böylece (kombinin)birincil devresi ikincil devreden bağımsız hale gelecektir. Bu nedenle, hidrolik kompansatörün montajı, modern ısıtma sistemlerinin tipik şartları olan sabit bir akış hızı devresine ve değişken bir akış hızı dağıtım devresine izin verir.

Planlama aşaması sırasında, hidrolik kompansatöre indüklenen karışım nedeniyle devrelerin maruz kalabileceği olası sıcaklık değişikliklerine özel bir dikkat gösterilmelidir. Birincil devrede dolaşımdan daha yüksek kapasiteye sahip bir ikincil devre, hidrolik kompansatör vasıtasıyla, birincil devre sıcaklığından daha düşük bir ısıtma akış sıcaklığı yaratır.

PLAKALI ISI EŞANJÖRÜ

Standart bir kombinin eski sistemde kirli halde değiştirilmesi ve sistemin yıkanması sırasında sorun olması durumunda, kombinin çalışmasına mani olabilecek engelleri önlemek için bir ısı eşanjörü kurulması önerilir.

Kombi ve ikincil devreyi içeren ana devre arasındaki arayüz olan ısı eşanjörü, termal taşıyıcı akışlarının gerçek bir şekilde ayrılmasını ve sonuçta kombi korumasını garanti eder. Maalesef, bu durumda, akışların gerçek bir şekilde ayrılması sistemden gerçek bir çıkış kaybına neden olur.

KUTU 100 KOMPAKT.

Bir epoksi toz boyalı çelik hazne modülünden ve yangına dayanıklı sınıf 0 yalıtım matından oluşan ve ABS üst koruma başlığından oluşan boş hazne modülü. Modül, dağıtım çıkış borusu, dağıtım sirkülatörü, genleşme kabı, vb. gibi sistem aksesuarlarını içerecek şekilde tasarlanmıştır.

1.1.9. JENERATÖRÜN KURULMASI

MİNİMUM MESAFELER

Bakım işlemleri için kombi içerisine erişime izin vermek için, Şekil 1'de belirtilen minimum teknik boşluklara uymanız gerekir.

DİKKAT

Kombi kurulumunda, montaj için verilen talimatları izleyin. Cihazın yanlış eğimleri, yoğuşma suyunun tahliye kanalı boyunca yanlış akışına neden olur ve bunun sonucunda kombi içinde yoğuşma suyu durur.

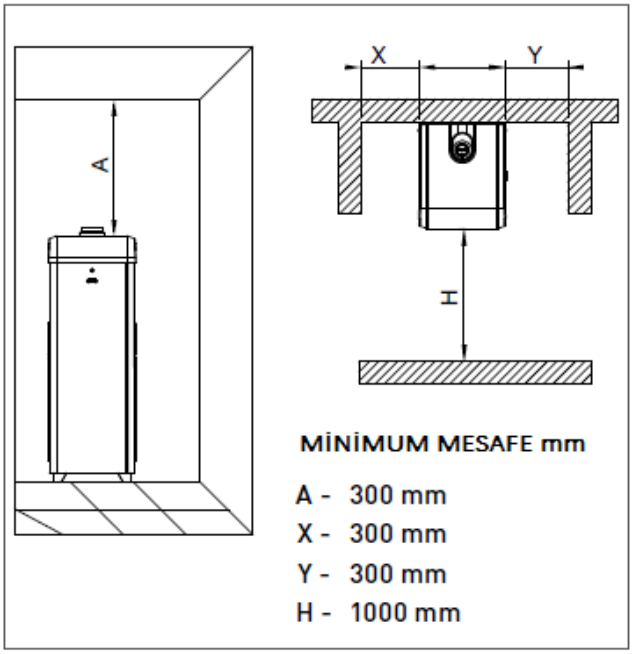

şek.1

1.1.8 HİDROLİK BAĞLANTISI

TEHLİKE

Su ve ısıtma tesisinin borularının elektrik tesisatı için topraklama sistemi olarak kullanılmadığından emin olun. Böyle bir uygulama kullanım için uygun değildir.

UYARI

Garantinin geçersiz kalmasını önlemek ve kombinin doğru çalışmasını sağlamak ve borulardan ve radyatörlerden gelen kirleri çıkarmak için lütfen tesisi (sıcak olduğunda mümkünse) uygun paklama veya kireç çözücü solüsyonuyla yıkayın.

UYARI

Ekipmanı su kaynağına bağlarken, su kaçaklarına, arızalara veya erken aşınmaya neden olabilecek borulara zarar verebilecek eksen dışı konumlandırmalardan kaynaklı aşırı bükülme ve geri kurtarma işlemlerinden kaçının.

UYARI

Titreşimlerden ve seslerden kaçınmak için, küçük çaplı boruları veya küçük yarıçaplı dirsekleri ile geçiş bölümleri üzerinde önemli noktalarda akış kesici şalter kullanmayın.

UYARI

Bu cihazlar devreye girdiğinde, kombi odasının taşmasını önlemek için emniyet valflerinin çıkışlarını (eğer varsa) ve silindirin (varsa) üç yollu vanalarını bir tahliye hunisine bağlayın. Bu çıkış tercihen dışarıya gönderilmelidir, böylece vananın açılması gerektiğinde sıcak suyun insanlara veya eşyalara zarar vermemesi sağlanmış olur. Tesisin aşırı basıncı durumunda emniyet valfi açılması nedeniyle oluşan taşkınlardan üretici sorumlu değildir.

UYARI

Kapalı genleşme deposuna sahip sistemlerde, otomatik besleme ünitesindeki (varsa) basınç düşürücü ilk tasarımda belirlenen ayarı geçmeyecek bir basınca ayarlanmalıdır.

Ekipman çalışırken, sistem basıncının her bir bileşen için çalışma basıncını aşmadığından emin olun.

UYARI

Kombi işletimi sırasında, sistem basıncının her bileşenin çalışma basıncını aşmadığından emin olun.

UYARI

Birincil ısı eşanjöründeki kireçlerin veya birikimlerin önlenmesi için, ısıtma/ Dahili sıcak su devrelerinin giriş suyunun mevcut yönetmeliklere göre arıtılması gerekir.

Nitekim suyun arıtılması önerilmektedir:

- Isıtma devresi için, 25 Fransız derecesinin üzerinde değerler için, <100 kW'lık enerji için kimyasal iyileştirme artıması veya >100 kW enerji için tatlandırma.
- Dahili Sıcak Su devresi için, 15 Fransız derecesinin üzerinde değerler için, <100 kW'lık enerji için kimyasal iyileştime arıtması işlemi veya >100 kW enerji için tatlandırma.

Sistemi korumak için bir güvenlik filtresi de gereklidir.

UYARI

Kombi düşük sıcaklık devresinin bir parçası olarak monte edilmişse, ısıtma akış devresine yüksek ısıtma akış sıcaklığı durumunda kombi aktivitesini durduracak bir emniyet termostatı takın. Şirket, kişilere verilen zararlar veya bu talimatlara uymama konusunda sorumluluk kabul etmemektedir.

1.1.11 SİSTEM SUYUNUN ÖZELLİKLERİ

Sistemin doğru çalışması için, şunlardan emin olmak gerekir:

1. Sistem kayıp göstermemektedir veya en belirgin kayıplar en azından ortadan kaldırılmıştır;

2. Bir otomatik doldurma sistemi mevcutsa, kayıpların miktarını tam olarak bilmek için bir litre metre takılmalıdır,

3. Sisteme su eklenmesi ya da sistemin tamamen doldurulması, toplam sertliği azaltmak için yumuşatılmış suyla yapılır. Korozyon olaylarından kaçınmak için pH'ı belirtilen eşik dahilinde tutmak için suyun arıtılmış olması gerekir.

4. Yeni sistemlerde veya parça değiştirmelerinde, sistem havanın ve kirlerin giderilmesini sağlayan verimli sistemlerle donatılmalıdır: Y filtreleri, mikro kirlilik ayırıcılar ve hava ayırıcılarının mikro kabarcıkları;

5. Sistemin suyunu rutin bakım sırasında görünüşte önemsiz miktarda olsa bile, tahliye etmekten kaçının: örneğin, filtreleri temizlemek için, sistemde yeterli kapama valflerini kullanın;

6. Suda mevcut olan parametrelerin sistemin tamamen boşaltılmasına gerek duyup duymadığını belirlemek için, sistemde halihazırda mevcut suyun kullanılması için veya yeni arıtılmış su ile sistem doldurulacağı sırada sistemin kirlenmiş veya özellikle tıkanmış olabileceğinden şüphelenildiğinde deterjan ekleyerek kullanım suyu kullanarak sistemin kimyasal olarak yıkanması için yeni jeneratör ile sistem arasındaki iletişimi açmadan önce daima sistemin suyunun analizini yapın.

Su arıtması

Su buharı eşanjörünün bütünlüğünü korumak ve optimum ısı değişimlerini garanti altına almak için, yoğuşma kazanının eşanjörü içinde dolaşan primer devrenin suyunun zaman içinde tanımlanmış ve sabit özelliklere sahip olması gerekir. Bunu elde etmek için, aşağıdaki gibi bir dizi sistem hazırlama ve bakım işlemi gerçekleştirmek esastır:

• sistemin yıkanması;

• Suyun özelliklerini kontrol edin.

Gerçekleştirilecek arıtma tipi, arıtılacak suyun özelliklerine, sistem tipine ve istenen saflık sınırlarına göre seçilecektir.

Oksijen

Belirli bir miktar oksijen, hem doldurma aşamasında hem de kullanım sırasında oksijen engelleri olmayan hidrolik bileşenlerin yeniden entegrasyonu veya varlığı durumunda sisteme her zaman girer. Oksijen ve paslanmaz çelik arasındaki reaksiyon korozyona neden olur ve tortu oluşturur. Su buharı eşanjörü paslanmaz çelikten yapılmış ve bu nedenle korozyona maruz kalmazken, karbon çeliği sisteminde oluşan tortu eşanjör dahil sıcak noktalarda biriktirilir. Bu, ısı kapasitesini düşürme ve eşanjörün aktif parçalarını termal olarak izole etmesi nedeniyle hasara neden olabilecek etkiye sahiptir.

Bu fenomeni sınırlandırma önlemleri şunlardır:

- Mekanik sistemler: Doğru takılmış bir tortu sökücüyle birleştirilmiş bir hava giderici düzgün bir şekilde kurulduğunda sistemin içinde dolaşan oksijen miktarını azaltır.

- Kimyasal sistemler: Katkı maddeleri, oksijenin suda çözünmesini sağlar.

Sertlik

Doldurma ve tamamlama suyu sertliği sisteme belirli miktarda kireçtaşı getirir. Eşanjörün sıcak parçalarına saldırır, böylece aktif parçalarda yük kayıpları ve ısı yalıtım kayıpları oluşturur. Bu fenomen zararlara yol açabilir.

Sistemin doldurma ve tamamlama suyu, aşağıda belirtilen değerlerin altına düşmediği takdirde yumuşatılmalıdır. Ayrıca, kireçtaşını çözeltinin içinde tutmak için katkı maddeleri eklenebilir. Sertlik periyodik olarak kontrol edilmeli ve kaydedilmelidir.

Asitlik	7 <pH <8,5	
İletkenlik	<400	µs / cm (25 ° C'de)
Klorürler	<125	mg / l
Demir	<0.5	mg / l
Bakır	<0.1	mg / l

Yukarıda belirtilen sınırlar aşıldığında, suyun kimyasal olarak arıtılması gerekir.

Gerçekleştirilecek arıtma tipi, arıtılacak suyun özelliklerine, sistem tipine ve istenen saflık sınırlarına göre seçilecektir

1.1.12 SİSTEMİ DOLDURMA

UYARI

Sistemi doldurma için sadece temiz musluk suyu kullanın. Kireçtaşı oluşumunu ve bunun kullanım suyu ısı eşanjörüne zarar vermesini önlemek için, kullanım suyu suyunun sertliği 15 ° Fr yi geçmemelidir. Bununla birlikte, lütfen kullanılan suyun özelliklerini kontrol edin ve uygun arıtma cihazları takın.

UYARI

Sistem, etilen glikol tipi kimyasal maddeler ilave edilerek doldurulursa, ısıtma devresini dahili devreden ayırmak için yükleme sistemine bir hidrolik açma ünitesi kurmanız gerekir.

Kombiyi çalıştırmadan önce, sistemi aşağıdaki gibi doldurun:

1. sistemin üst kısmındaki havayı serbest bırakmak için yoğuşma bloğunun üzerine yerleştirilmiş olan esnek valfin kapağını (1- şekil 1) hafifçe gevşetin;

2. sistemdeki mevcut havayı havalandıran esnek valflerin tıkalı olmadığından emin olun.

3. yoğuşmalı ısı eşanjörünün (2) üzerine yerleştirilen boşaltma musluğuna bir lastik boru bağlayın(2-şekil 1);

4. genel kullanım suyu giriş musluğunu açın ve sistemi tüm havayı dışarı aktararak suyla doldurun;

5. sistem basıncının tasarım değerine ulaştığından emin olmak için sistemde bulunan basınç göstergesini kullanın;

6. Bu işlemi yaptıktan sonra, su yükleme musluğunun düzgün bir şekilde kapalı olduğundan emin olun.

7. Radyatörlerin hava tahliye vanalarını açın ve havanın tahliye işlemini kontrol edin. Su sızmaya başladığında, radyatörlerin hava tahliye vanalarını kapatın.

8. Bu işlemleri gerçekleştirdikten sonra sistemin içindeki su basıncında bir düşüş gözlemlerseniz, basınç göstergesi tasarım basıncına ulaşana kadar yükleme musluğunu bir kez daha açın

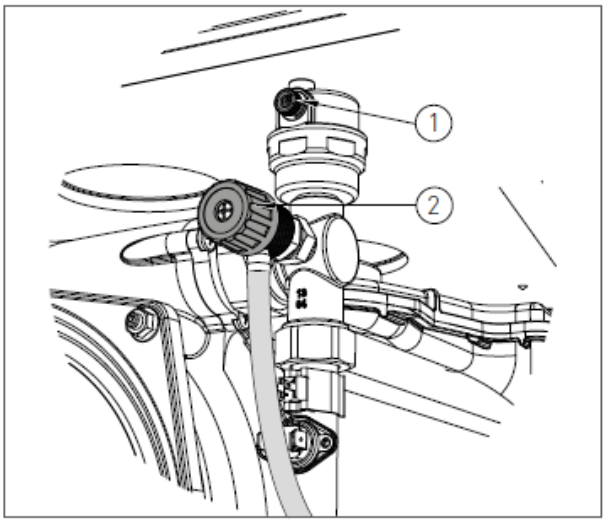

şek.1

1.1.13. YOĞUŞMA SUYU TAHLİYESİ

YOĞUŞMA SUYU TAHLİYE SİFONUNUN DOLDURULMASI

Kombiyi başlatmadan önce, sifondan yakıtın geri akmasını önlemek için yoğuşma suyu toplama sifonunu doldurmanız gerekir.

Yoğuşma toplama sifonunu aşağıdaki gibi doldurun :

- "P" cıvatasını (şek.1) sökün, sifonu çekin ve en yüksek noktaya "T" (şek.1) kadar suyla dodurun;
- Yeteri uzunlukta hazırlanmış esnek yoğuşma suyu boşaltma borusunu atık boşaltım sistemine bağlayın. (eğer yoğuşma suyunun geldiği kanal sisteminin oluşturduğu malzeme bir korozyon riski içeriyorsa, yoğuşma suyunun nötralize edilmesi gerekir; lütfen "YOĞUŞMA SUYU NÖTRLEŞTİRİCİ" paragrafına bakınız).
  Yoğuşma kolayca kullanılabilen bir sifon yerleştirilerek doğrudan kanalizasyon sistemine boşaltılabilir.

UYARI

Cihazın ilk kullanım aylarından sonra, yoğuşma suyu toplama sifonunun, kombinin teknik bileşenlerinin içindeki yoğuşma maddesinin ilk geçişinden kaynaklanan herhangi bir birikintiden temizlenmesi önerilir. Bu tür birikintiler sifonun arızalanmasına neden olabilir.

YOĞUŞMA SUYU TAHLİYESİ

Isı jeneratörü, çalışma sırasında önemli miktarda yoğuşma suyu üretir. Bu yoğuşma suyunda pH değeri 3-5 olan asit bulunur. Jeneratör tarafından üretilen yoğuşma suyunun atılması için yürürlükteki ulusal standarda ve yerel düzenlemelere uyun.

Sistemin gücüne ve binanın kullanım amacına göre tasarımcı, asit yoğuşma suyunu nötralize etmek için sistemlerin kabulünü değerlendirmekle yükümlüdür.

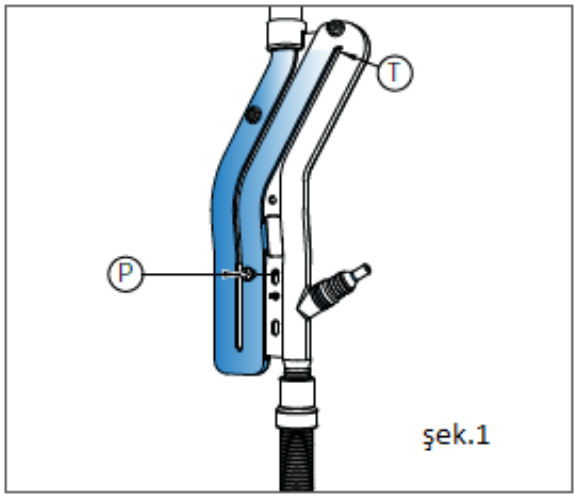

şek.1

Sistem, yoğuşma suyunun donmasını önlemek için çalıştırılmalıdır. Cihazı çalıştırmadan önce, yoğuşma suyunun doğru tahliye edildiğini kontrol edin

DİKKAT

Yoğuşma toplama sifonunu tahliye borusuna bağlamadan önce, kombi eğiminin JENERATÖRÜN KURULMASI 'bölümündeki göstergelere göre uygunluk sağlandığından emin olun.

UYARI

Kombinin yoğuşma suyu toplama sifonunu, duman tahliye kanalına yoğuşma suyu duman tahliye kanalına eğim ekleyerek bir boşaltma sistemine doğru şekilde bağlayın. Mümkün olan yerlerde, yoğuşma suyunun kombiye tehlikeli şekilde geri dönmesine neden olabilecek tıkanıklıklardan kaçınarak doğru tahliyeyi kontrol etmek için bir toplama camı aracılığıyla bu bağlantının yapılması önerilir.

Yoğuşma tahliyesini drenaj sistemine bağlamak için, sadece yeterli çapta korozyona dayanıklı malzemeleri kullanın.

YOĞUŞMA SUYU NÖTRLEŞTİRİCİ

350 kW'a kadar işlem görmüş bir enerji için granüller ve aktif karbonlarla donatılmış yoğuşma suyu nötrleştirme kutusunu monte edin (bkz. Şekil 2). Cihaz, termal jeneratörlerin içinde ve / veya paslanmaz çelik, plastik, cam veya seramikten yapılmış duman tahliye sistemlerinde toplanan yoğuşma suyunun nötrleştirilmesine imkan verir.

Nötrleştirme kutusuna yerleştirilen asitli yoğuşma suyu, iki faz için zorunlu bir yol izler; birincisinde, ilk boru hattında bulunan aktif karbonlar vasıtasıyla nitratlar ve sülfatlar süzülür, ikincisinde ise pH değeri yükselir.

Yoğuşma suyunun asit değeri pH'ını belirlemek için turnusol kağıdı kullanılabilir. Ardından, nötrleştirilmiş yoğuşma suyu, kanalizasyon sistemine taşınabilir.

BAKIM

PH parametreleri **<7 ile 8,5>** arasında olmalıdır.

Her altı ayda bir, arıtılmış yoğuşma suyunun PH'ını nötrleştiricinin içinde düzenlemek gerekir.

Tıkanmış tahliye bağlantısının yakınındaki yoğuşma suyuna bir turnusol kağıdını (veya uygun bir dijital aleti) yaklaşık 2 saniye daldırın ve beyaz bir kağıda koyun. Yaklaşık 30 saniye sonra sonucunu renkli skala ile karşılaştırmak mümkündür. Nötr nokta değeri 6.8-7; daha düşük bir değerde, yoğuşma suyu asittir, daha yüksek bir değerde ise bazdır].

Gerekirse, aktif karbon ve reaktif granülleri değiştirin.

1.1.12.ANTİFİRİZ KORUMASI

Kombi, brülörü çalıştıran ve sıcaklıkları önceden ayarlanmış minimum değerlerin altına düştüğünde ilgili parçaları ısıtan fonksiyonlara sahip elektronik panel koruyucu sayesinde -10 ° C dış sıcaklığa kadar donmaya karşı korunur.

Cihaz, sıcak su sıcaklığı 12 ° C'nin altına düştüğünde başlar, su 30 ° C sıcaklığa ulaşana kadar brülörü otomatik olarak çalıştırır, geri dönüş sensörü varsa, aynı şekilde geri dönen suyun sıcaklığı 20 ° C sıcaklığa ulaşana kadar brülörü otomatik çalıştırır.

Kombi güç kaynağına (230 V) ve gaz kaynağına bağlı olduğu sürece ekranda "OFF" görünse bile sistem çalışmaya devam eder.

Uzun süre beklemede kalacaksa, lütfen kombiyi ve tesisatı boşaltın.

Sıcaklık -10 ° santigrat derecenin altına düşerse, lütfen tesisatı antifiriz sıvı (CLEANPASS FLUIDO AG kod. 98716LA) ile doldurun ve elektrik direnç kitini (kod 65-00200) takın.

CLEANPASS FLUIDO AG SEYRELTİ YÜZDESİ	
ANTIFRİZ – ETİLEN GLİKOL	DONMA SICAKLIĞI NOKTASI
(%) YOĞUNLUK	(°C)
20	-7.5
30	-13
35	-18
40	- 22.5
45	-28
50	-33.5
55	-42
60	-50
TAVSİYE EDİLEN MİNİMUM GLİKOL YÜZDESİ:%20	

1.1.15. GAZ BAĞLANTISI

TEHLİKE

Kombinin gaz konektörünü besleme borusuna bağlamak için uygun boyutta ve uygun malzemeden yapılmış bir durdurma contası kullanın. Kenevir, teflon bant veya benzeri malzemelerin kullanımı kesinlikle yasaktır.

GAZ BAĞLANTISINI YAPMADAN ÖNCE, ŞUNLARDAN EMİN OLUN:

- Gaz bağlantı hattı yürürlükteki standartlara ve düzenlemelere uymaktadır;
- Boru hattının kesiti istenen kapasiteye ve uzunluğa uygundur;
- Boru hattı, yürürlükteki standartların gerektirdiği tüm güvenlik ve kontrol cihazları ile donatılmıştır;
- Gaz besleme tesisatının iç ve dış contaları kontrol edilmiştir;
- Kombi veri paneli kontrol edilerek (ön muhafazanın iç tarafına yerleştirilmiş) cihazın mevcut olan gaz tipiyle kullanımının uygun olduğu görülmüştür. Eğer bunlar eşleşmemişse kombiyi başka bir gaz tipine dönüştürmek için gerekli tedbirleri almanız gerekir(bkz. GAZ DÖNÜŞÜMÜ bölümü);
- Gaz besleme basıncı, veri panelinde belirtilen değerlerin içinde kalmaktadır.

1.1.16 ELEKTRİK BAĞLANTISI

TEHLİKE

Ekipman, yalnızca yürürlükteki güvenlik standartlarına uygun olarak gerçekleştirilen verimli bir topraklama sistemine doğru şekilde bağlanırsa, elektriksel olarak güvenlidir. Bu temel güvenlik gereksinimini kontrol etmelisiniz. Topraklama sistemi eksikliğinden kaynaklanan zararlardan üretici sorumlu olmadığından, şüphe durumunda elektrik sisteminin yetkili personel tarafından doğru bir şekilde kontrol edilmesini talep edin.

- Elektrik sistemlerinin, ekipman tarafından emilen maksimum güç için veri panelinde belirtilen değer için uygun olduğundan emin olun.
- Kabloların ekipman tarafından emilen maksimum güç için uygun olduğundan ve bunun 1 mm^2'den düşük olmadığından emin olun.
- Ekipman, 230 V ve 50 Hz alternatif akımla çalışmaktadır. Elektrik bağlantısı, cihazın ön kısmına yerleştirilmiş kontaklar arasında en az 3 milimetre açıklığa sahip çok kutuplu anahtar kullanılarak yapılmalıdır.

UYARI

Faz ve nötr kablo bağlantısının kablo şemasına uygun olarak yapıldığından emin olun (bkz. GÜÇ KAYNAĞI bölümü).

UYARI

Ekipmanın elektrik şebekesinden genel güç beslemesi alması için adaptör, çoklu priz ve / veya uzatmaların kullanılması kesinlikle yasaktır.

1.1.15 GÜÇ KAYNAĞI

Kombiye güç vermek için, elektrik kablolarını elektrik bağlantı kutusunun içindeki terminale aşağıdaki şekilde bağlayın:

TEHLİKE

Ana şalterden voltajı kesin.

- Kombinin ön muhafazasını sökün (KOMBİYE ERİŞİM bölümüne bakınız).
- Elektrik bağlantı kutusunun terminal kutusuna erişin ve elektrik şemasında gösterildiği gibi elektrik bağlantısına devam edin

Bu işlemleri yaptıktan sonra ön kasayı yeniden takın.

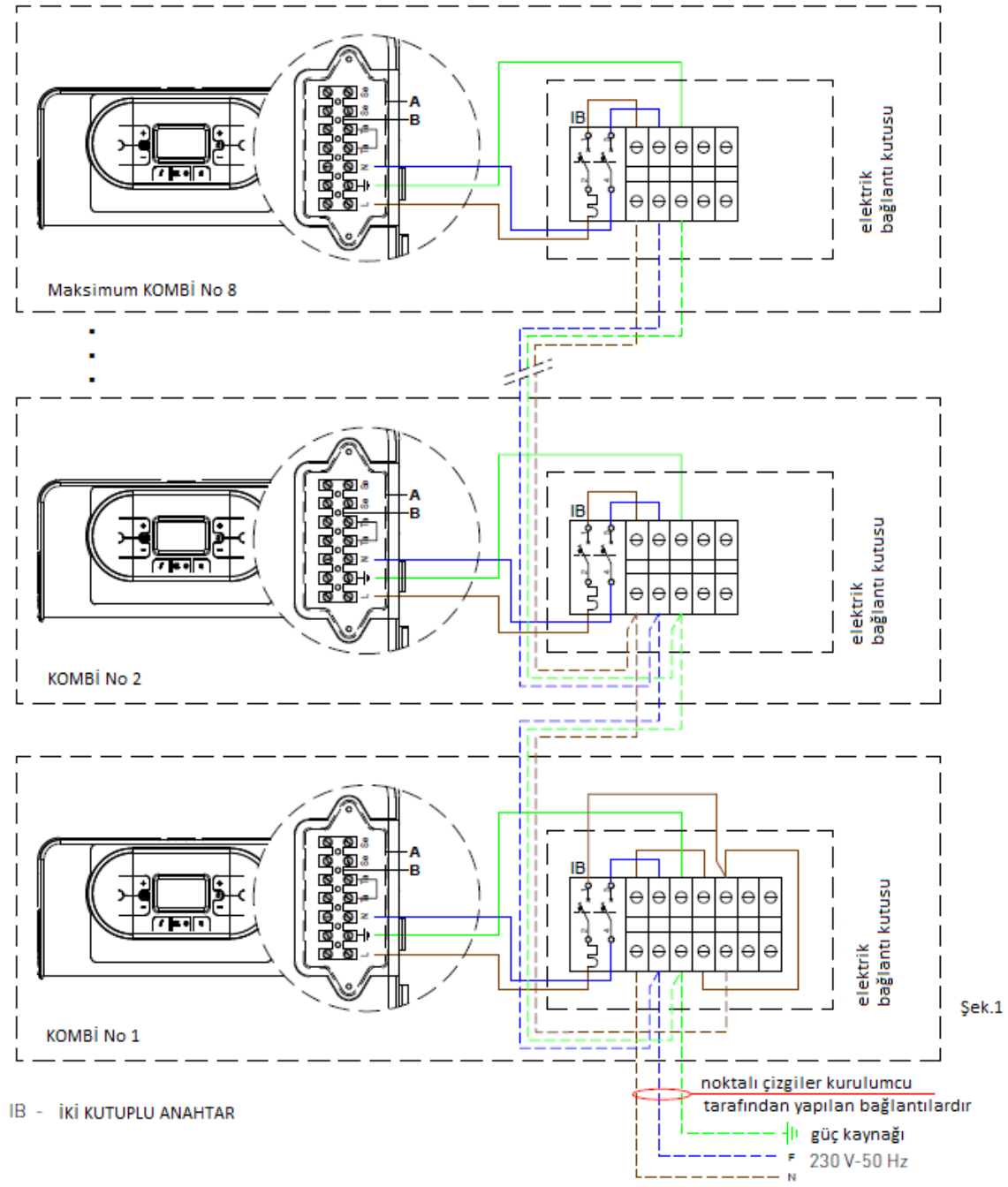

Şek.1

1.1.18 MODBUS- KASKAD SİSTEM KONTROL ÜNİTESİ BAĞLANTISI

Modbus hattını kaskad sistem kontrol ünitesine bağlamak için elektrik bağlantılarını aşağıdaki gibi yapın:

TEHLİKE

Ana anahtardan elektrik voltajını kesin.

- Kombinin ön muhafazasını sökün (KOMBİYE ERİŞİM bölümüne bakınız).
- Elektrik bağlantı kutusuna erişin.
- terminal panel kutusuna erişin ve kablo şemasında gösterildiği gibi elektrik bağlantısına devam edin

Bu işlemleri yaptıktan sonra , kutuyu kapatın.

NOT: BUS veriyolu sinyal bağlantıları (Kontrol ünitesinin 2A ve 2B ile MODBUS OT Dönüştürücünün A ve B arasındaki), koruyuculu kablo kullanılarak yapılmalıdır (RS485 standardına göre tavsiye edilen kablo Belden 9841 AVG 22 Kablosudur).

Bu bağlantıların 220 V kabloları gibi aynı elektrik borusunda/ dalgalı boruda olmadığından emin olun, nitekim karışıklıklar olabilir ve bu da dönüştürücünün ve kontrol ünitesinin evvelce yapılmış doğru işlemini zor /imkansız hale getirebilir. Bu nedenle Veriyolu sinyal bağlantıları arasına boşluk bırakın.

Solar pcb kurulumu olduğu durumda , bu pcb 24 VDC güç kaynağı ile beslenmelidir.

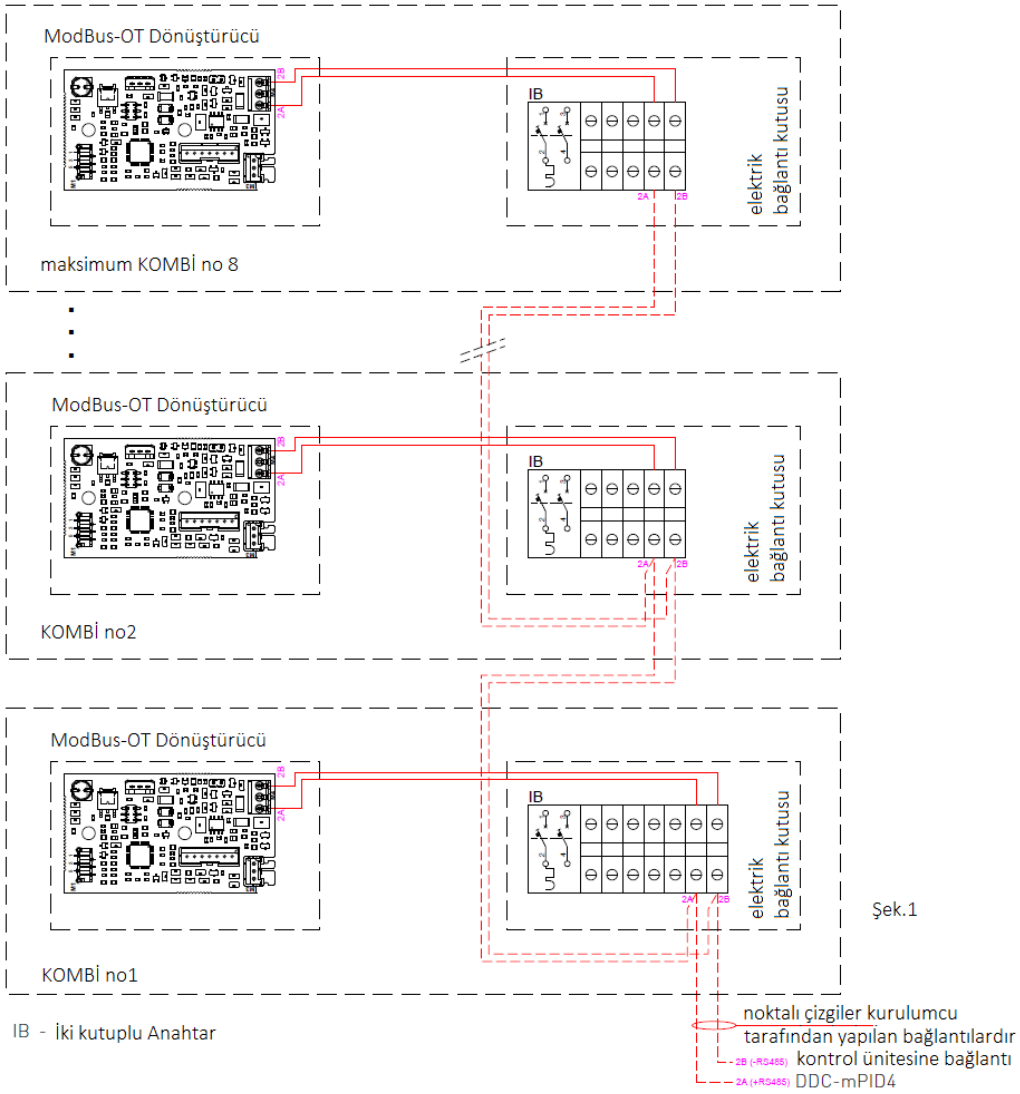

Şek.1

KURULUMCU

1.1.19. DUMAN TAHLİYE DONANIMI

UYARI

Cihazın doğru şekilde çalışmasını ve verimliliğini sağlamak için, yoğuşmalı kombilere uygun polipropilen baca bağlantı parçaları kullanarak kombi duman tahliye borusunu duman tahliye kanalına bağlamanız gerekir. Radiant tarafından onaylanan duman tahliye sistemlerinin kurulması önerilir.

UYARI

Yoğuşmalı kombilerin tahliye boruları için geleneksel baca bağlantı elemanlarını kullanamazsınız; tam tersi de geçerlidir.

UYARI

Tahliye kanalları ve duman tahliye kanalı, yürürlükteki standartlara göre uygun şekilde boyutlandırılmalı, tasarlanmalı ve kurulmalıdır. Amaca uygun, özel paslanmaya karşı dayanıklı, içi pürüzsüz ve hava sızdırmaz tipte malzemeden yapılmış olmalıdır. Özellikle, bağlantı noktalarında yoğuşma suyundan koruma siperi bulunmalıdır. Ayrıca, bacada üretilen yoğuşma suyunun jeneratörlere girmesini önlemek için sifona bağlanmış olarak yeterli yoğuşma suyu tahliye noktaları oluşturun.

- Tüm tahliye kanalları için, duman yolu ile ilgili olarak, asit yoğuşma suyunu toplamak ve tahliye etmek için yukarıya doğru(dışa doğru) eğim sağlamalısınız böylece yoğuşma suyunun kombi ateşleme odasına doğru geri akışı uygun şekilde desteklenmiş ve asit yoğuşma suyu toplanmış ve tahliye edilmiş olur.

- Yatay eş eksenli sistem kurulumu yapıldığı durumda, yatay eş eksenli terminali doğru şekilde yerleştirin ki duman kanalı içindeki eğimlere uyum sağlansın ve hava emme kanalı olumsuz hava koşullarından korunmuş olsun.

- Dikey duman tahliye kanalı kurulmuşsa, o yerin kanalizasyonuna bağlanmış suyolunun tabanına yoğuşma suyu toplama sifonunu takın.
- Dumanları bir duman tahliye borusundan boşaltmak için yürürlükteki teknik standartları dikkatlice izleyin .
- Tahliye borusunun duman tahliye kanalının içinde taşmadığından emin olun, boru kanalın iç yüzeyine ulaşmadan durun.

- Tahliye kanalı, baca veya duman tahliye borusunun iç duvarına dik olmalıdır

1.1.18 DUMAN TAHLİYE SİSTEM TÜRLERİ

TERMİNALLİ PASLANMAZ ÇELİK DİKEY GAZ BACASI (şek.1)

Dumanların doğrudan çatıdan tahliye edilmesini sağlar ve atmosferden hava çeker

pos	kod	tanım
1	50-00377	PASLANMAZ ÇELİK DİKEY GAZ BACA KİTİ Ø80 W/BACA TERMİNALİ

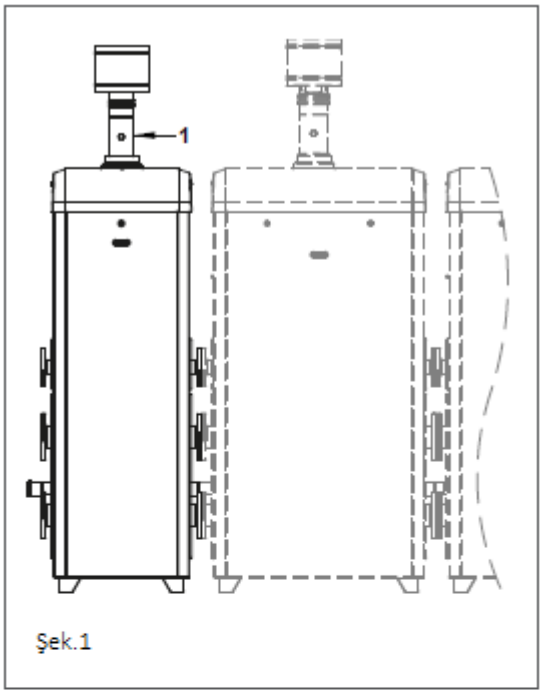

Şek.1

PASLANMAZ ÇELİK BACA ÇIKIŞ BORUSU (Şek.2)

Kaskad kurulum sistemlerinde, baca çıkış boru kiti kullanılarak yanma emisyonlarını sadece bir baca kanalında boşaltmak mümkündür. Baca manifoldu, yoğuşma suyunun kimyasal etkisine karşı en yüksek mekanik direnci ve kolay montajı sağlamak için paslanmaz çelik malzemeden yapılmıştır. Her bir kombi, bir veya daha fazla kombi çalıştırılmadığında yanma ürünlerinin geri akışını önlemek için mekanik geri dönüşsüz damper ile donatılmış uygun konnektör aracılığıyla ana baca kanalına bağlanabilir.

NOT: Baca borusunun çapını ve kompozisyonunu belirlemek için veri sayfasına bakın.

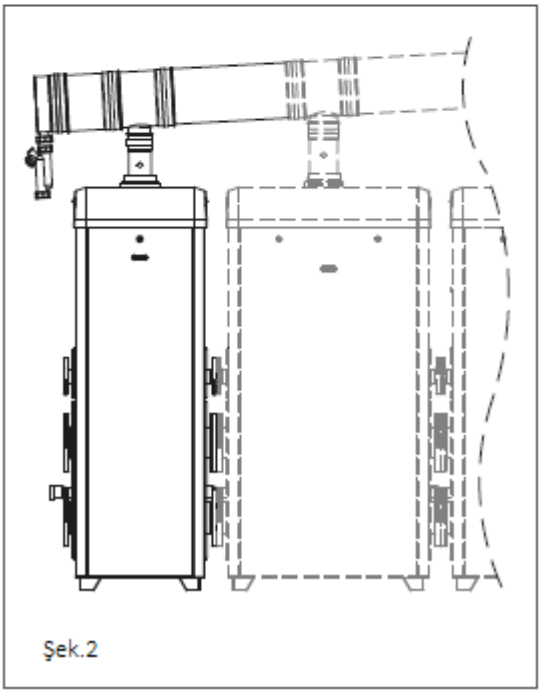
Şek.2

2. DESTEK MERKEZİ BÖLÜMÜ

İlk başlatma, bakım ve değiştirme ile ilgili aşağıda açıklanan tüm işlemler , yürürlükte olan standartlar ve yönetmelikler tarafından sağlandığı üzere yalnızca RADIANT BRUCIATORI S.p.A. tarafından yetkilendirilmiş kalifiye personel tarafından yapılmalıdır.

2.1. İLK BAŞLATMA

2.1.1. İLK BAŞLATMA İÇİN ÖN HAZIRLIK İŞLEMLERİ

İlk başlatma işlemleri, cihazın doğru kurulum, ayar ve işletiminin kontrol edilmesini ifade eder. Aşağıdaki şekilde devam edin:

- Dahili sistem sızdırmazlığını yürürlükte olan standartlar ve yönetmeliklerle belirlenen göstergelere uygun olduğunu kontrol edin;
- Kullanılan gazın kombi için uygun olup olmadığını kontrol edin;
- Gaz kapasitesi ve bağıl basınçların paneldeki değerlere uygun olup olmadığını kontrol edin;
- Gaz eksikliği durumunda güvenlik tertibatının müdahalesini kontrol edin;
- Cihaz besleme voltajının paneldeki değere (230 V - 50 Hz) uygun olduğundan ve elektrik tesisatının doğru olduğundan emin olun;
- Topraklama sisteminin doğru çalıştığından emin olun;
- Yanma havası adüksiyonu ve dumanların ve yoğuşma suyunun tahliyesinin, yürürlükteki Yerel ve Ulusal Yasa ve Standartlara uygun olarak yapıldığından emin olun;
- Duman tahliye borusunun ve duman tahliye kanal bağlantısının Yerel ve Ulusal Yasa ve Standartların gerekliliklerine uygun olduğundan emin olun;
- Isıtma sistemi sürgülü vanalarının açık olduğundan emin olun;
- Sistem içerisinde gaz halinde ürün bulunmadığından emin olun;
- Cihazın yakınında yanıcı sıvı veya madde olmadığından emin olun;
- Kombinin gaz musluğunu açın ve öncelikle cihazdan gaz sızıntısı olmadığından emin olun (makine çalışırken brülör gaz bağlantısının kontrol edilmesi gerekir);
- Gaz besleme şebekesinin yeni montajı durumunda, boruların içindeki hava ilk çalıştırmada cihazı tıkayabilir. Borunun içindeki tüm havayı boşaltmak için başlatma prosedürünü tekrarlamanız gerekebilir

DESTEK MERKEZİ

2.1.2 KOMBİYİ DEVREYE SOKMA

UYARI

Sistemin doğru bir şekilde doldurulduğundan emin olun.

Aşağıdaki şekilde kombiyi devreye alma işlemine geçin:

- Gaz musluğunun kapalı olduğunu kontrol edin.
- Kombiye güç verin.

BAŞLATMA SİSTEMİ OTOMATİK OLARAK "F33" İLE GÖSTERİLEN SİSTEM HAVA TAHLİYESİ DÖNGÜ FONKSİYONUNU ETKİNLEŞTİRİR (SADECE İLK BAŞLATMADA VE 5 DAKİKA SONRA SONA ERECEKTİR*). "F33" Fonksiyonu aktifken pompa etkinleştirilmiştir ve brülörün çalıştırma talebi etkisizleştirilmiştir. Kombi ancak işlemi tamamladıktan sonra normal çalışabilir.

- Sirkülasyon pompasının engellenmediğinden emin olun.
- Eğer engellenmesi gerekiyorsa, sirkülasyon pompasının otomatik sıfırlamayı etkinleştirmesini bekleyin (3 dak. sonra sona erer)
- Sirkülasyon pompası hala engellenmesi gerekiyorsa, sirkülasyon pompası otomatik sıfırlamasını tekrar etkinleştirin (ikinci kez 3 dakika) ve güç kaynağını kapatın ve tekrar açın.

- Yukarıdaki işlemleri yaptıktan sonra gaz musluğunu açın.
- İstediğiniz işlem modunu seçmek için" " tuşunu kullanınız. Sembol sabit görünüyorsa, fonksiyonun aktif olduğu anlamına gelir.

- Brülör, termostat kontağı kapanır kapanmaz başlayacaktır;

- Alev yoksa, pano havalandırma sonrası (20 saniye) başlatma işlemlerini tekrarlayacaktır.
  Gaz borusunun içindeki tüm havayı serbest bırakmak için birkaç kez başlatma işlemini tekrarlamanız gerekebilir.

İşlemi tekrar etmeden önce Son başlangıç denemesinden sonra en az 5 saniye bekleyin ve Sıfırla " "tuşuna basarak "E01" hata kodu kilidini açın.

(*) Kombi sadece ilk çalıştırma sırasında sistem havalandırma devri işlevini (5 dakika) gerçekleştirir. Her su basıncının sıfırlanmasından sonra, kombi otomatik olarak azaltılmış bir sistem havalandırma döngüsünü gerçekleştirecektir (2 dakika). Bu fonksiyon sırasında ekranda F33 kodu gösterilir. Doğru kombi işletimine ancak bu işlem tamamlandıktan sonra izin verilir.

DESTEK MERKEZİ

2.1.3. CO_2 DEĞER KONTROLÜ VE KALİBRASYON

UYARI

Gövde monte edildiğinde CO_2 değeri kontrol edilmelidir, gaz vanası kasa açıkken ayarlanmalıdır.

Minimum ve Maksimum ısıtma gücünde CO_2 değerini kontrol etmek ve kalibre etmek için aşağıdaki işlemlere devam edin:

MINIMUM ISITMA GÜCÜ İÇİN

- Baca temizleme fonksiyonunu (F07)‘ ‘ ’tuşuna 7 sn basarak etkinleştirin (maksimum çalışma süresi 15 dakikadır).
- Duman analizörü probunu uygun 'PF' duman girişine yerleştirin (şek. 1), daha sonra CO_2 değerinin“ Teknik veriler ”bölümünde belirtilen şartlara uygun olduğundan emin olun, aksi takdirde 'A' koruma cıvatasını(şek.2) sökün 4 Alyan cıvata anahtarı kullanarak Off-Set ayarlayıcısının '2' nolu cıvatasını(şek.2) ayarlayın. CO_2 değerini artırmak için, vidayı saat yönünde çevirin ve azaltmak istiyorsanız tersini yapın. Ayarlamayı tamamladıktan sonra Off-Set ayarlayıcıdaki A koruma vidasını sıkın (şek.2).

MAKSİMUM ISITMA GÜCÜ İÇİN

- Isıtma işlevi için maksimum gücü ayarlamak için ısıtma devresinin üzerinde ’tuşuna basın.
- CO_2 değerinin“ Teknik veriler ”bölümündeki göstergelere uygun olduğundan emin olun, aksi takdirde gaz akışı ayarlayıcısının 1 nolu vidasını (şek. 2) kullanarak ayarlayın. CO_2 değerini artırmak için, vidayı saat yönünün tersine çevirin ve azaltmak istiyorsanız tam tersini yapın.
- Gaz akış ayarlayıcısının ‘1’ vidasında (şek. 2) yapılan her ayar değişikliğinden sonra, kombinin kendisini ayarlanan değerde dengelemesini beklemelisiniz (yaklaşık 30 saniye).
- Ardından ısıtma devresinin üzerinde ‘ ’tuşuna basın ve CO_2 değerinin minimuma değişmediğini kontrol edin, değişmesi durumunda, lütfen daha önceki paragrafta tarif edildiği gibi tekrarlayın.
- Baca temizleme fonksiyonunu devre dışı bırakmak için‘ ’ tuşunu kullanarak ‘OFF‘ kapalı modunu seçin.

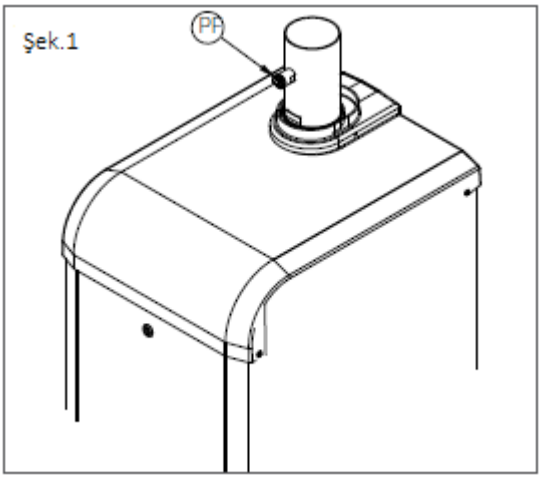

Şek.1

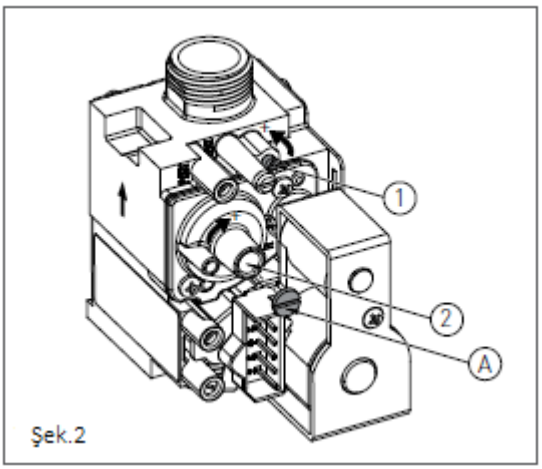

Şek.2

DESTEK MERKEZİ

2.1.4 PARAMETRELERE ERİŞİM VE PARAMETRELERİ PROGRAMLAMA

Parametreler menüsüne erişmek ve değerlerini ayarlamak için aşağıdaki prosedürü izleyin

1. ' ' sembolüyle gösterilen OFF modunu seçmek için " " düğmesine basın.

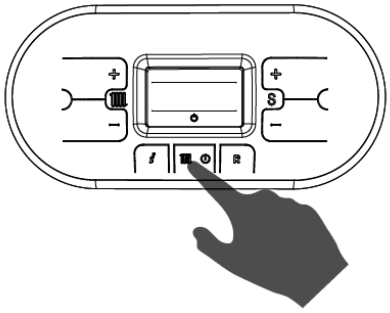

2. ' ' 'Ve ' ' ' tuşlarına ekranda ' ' simgesi ve 'P00' mesajı görünene kadar aynı anda basılı tutun ve, ardından ' ' 'Ve ' ' ' düğmelerini bırakın.

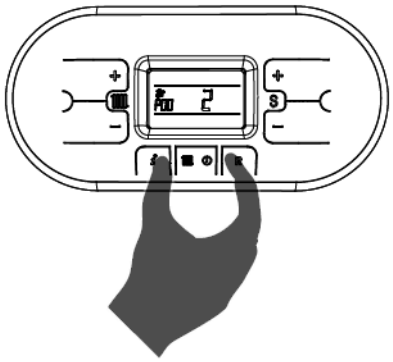

3. ' ' Isıtma devresinin ' ' 'Ve ' ' düğmeleri kullanılarak düzenlenecek parametreyi seçiniz.

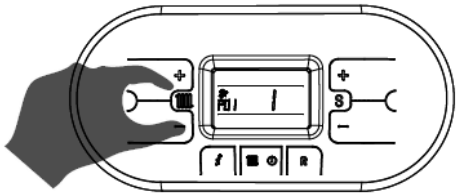

DESTEK MERKEZİ

4. Parametre değerini değiştirmek için (S) Simgesinin (+) ve (−) tuşlarını kullanın.

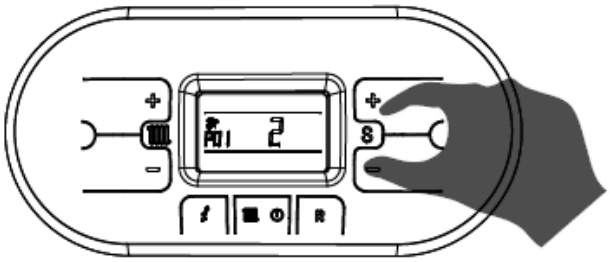

5. Eylemi teyit etmek için [▦ ⏻] tuşuna basın ve yanıp sönme bitene kadar bekleyin, böylece ayarlamanın tamamlanmış olduğu anlamı çıkar.

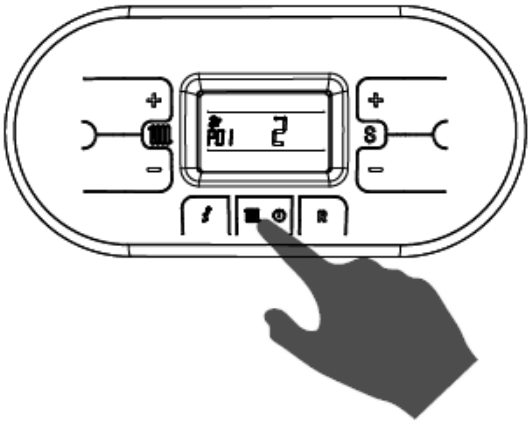

6. Parametreler menüsünden çıkmak için [ⓘ] 'Ve ' [Ⓡ] ' tuşlarına aynı anda basın ve [⏻] simgesi ekranda görünene kadar bekleyin.

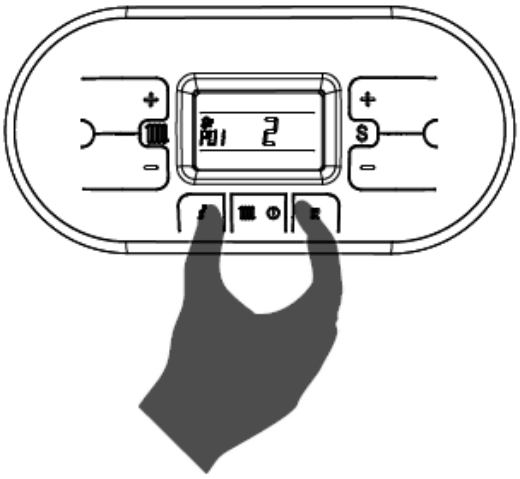

2.1.5. DIGITECH CS PARAMETRELER TABLOSU

PARAMETRE	TANIM	ARALIK	FONKSİYON
P00	**KOMBİ MODEL SEÇİMİ**	0-10	0 = 13 kW
			1 = 18 kW (ISI.) / 24 kW (DAHİLİ SICAK SU)
			2 = 25 kW
			3 = 28 kW
			4 = 34 kW
			5 = 55 kW
			6=100 kW
			7=R1K18_24-R2K 24-R2KA 24 (TÜM VERSİYONLARDA)
			8=R1K 24_28-R2K 28-R2KA 28 (TÜM VERSİYONLARDA)
			9=R1K 34-R2K 34-R2KA 34 (TÜM VERSİYONLARDA)
			10=R1K 50
P01	**KOMBİ TÜR SEÇİMİ**	0-5	0 = ANLIK ÇALIŞAN R2K
			1 = ANLIK ÇALIŞAN RKR
			2 = BİRİKİM
			3 =BİRİKİM KONFORU
			4= ANLIK KONFOR – HIZLI H2O
			5= SADECE ISITMA

PARAMETRE	TANIM	ARALIK	FONKSİYON
P02	**GAZ TİPİ SEÇİMİ** **DİKKAT:** BU PARAMETREYİ DEĞİŞTİRMEDEN ÖNCE "GAZ DÖNÜŞÜMÜ" BÖLÜMÜNDEKİ TALİMATI OKUYUN.	0-1	0 = METAN GAZI 1 = LPG
P03	**ISITMA SICAKLIĞININ AYARLANMASI** KOMBİ DÜŞÜK SICAKLIK DEVRESİNİN BİR PARÇASI OLARAK KURULMUŞSA, YÜKSEK ISITMA AKIŞI SICAKLIĞINDAKİ KOMBİ AKTİVİTESİNİ DURDURMASINI SAĞLAMAK ÜZERE, ISITMA AKIŞINA BİR GÜVENLİK TERMOSTATI KURUN. ŞİRKET KİŞİLERE VEYA BU TALİMATLARLA UYGULANMAMASI SONUCU ORTAYA ÇIKAN ZARARLARDAN ÖTÜRÜ SORUMLULUK KABUL ETMEMEKTEDİR.	0-1	00-STANDART (30-80 ^{0}C) (VARSAYILAN OLARAK ATANMIŞTIR) 01-AZALTILMIŞ (25/45 ^{0}C), ZEMİN SİSTEMLERİ İÇİN
P04	**ISITMA ÇALIŞMASI** BU PARAMETREDEN, ÇALIŞTIRMA FAZINDA KOMBİNİN (ISITMA YÖNÜNDEN) MAKSİMUM AYAR GÜCÜNE ULAŞMASI GEREKEN SÜRESİNİ AYARLAYABİLİRSİNİZ.	0-4	0=[ETKİSİZ KILINMIŞ] 1=50 SANİYE (VARSAYILAN OLARAK ATANMIŞ) 2=100 SANİYE 3=200 SANİYE 4=400 SANİYE
P05	**ANTİ-SU DARBESİ SEÇİMİ** BU FONKSİYON BİR KEZ AKTİF HALE GETİRİLDİĞİNDE , DAHİLİ SICAK SU AYARLANAN DEĞERE EŞİT BİR ZAMAN İÇİN GECİKECEKTİR.	0-20	0=ETKİSİZ KILINMIŞ 1-20=DEĞER SANİYE OLARAK İFADE EDİLMİŞTİR
P06	**DAHİLİ DEVRE KORUMA FONKSİYONU (SADECE ANLIK KOMBİLER İÇİN)** BU PARAMETRE SAYESİNDE SİRKÜLATÖR YÖNLENDİRME VALFİNİ SİRKÜLASYON SONRASI SEVİYESİNE EŞİT BİR SÜRE İÇİN İLK POZİSYONUNDA KORUYABİLİRSİNİZ (PARAMETRE P09A BKZ), BÖYLECE İKİNCİ EŞANJÖRÜN SICAK KALMASI SAĞLANMIŞ OLUR.	0-1	0=ETKİSİZ KILINMIŞ (VARSAYILAN OLARAK ATANMIŞ) 1=ETKİN
P07	**ISITMA ZAMANLAMA** BU PARAMETRE İLE, ISITICI SICAKLIĞI KULLANICININ AYARLADIĞI SICAKLIĞA ULAŞTIĞINDA BRÜLÖRÜN KAPANACAĞI MİNİMUM ZAMANI AYARLANABİLİRSİNİZ.	0-90	DEĞERLER 5 SANİYENİN KATLARI OLARAK İFADE EDİLMİŞTİR. (ÖNCEDEN SÜRE 36X5=180 SANİYE OLARAK AYARLANMIŞ)

DESTEK MERKEZİ

PARAMETRE	TANIM	ARALIK	FONKSİYON
P08	**SİRKÜLASYON SONRASI ISITMA ZAMANLAMA** BU PARAMETRE İLE, ANA BRÜLÖR ÇEVRE TERMOSTATINA BAĞLI OLARAK DURDUKTAN SONRA, POMPANIN ÇALIŞMA SÜRESİNİ AYARLAYABİLİRSİNİZ.	0-90	DEĞERLER 5 SANİYENİN KATLARI OLARAKİFADE EDİLMİŞTİR(ÖNCEDEN SÜRE 36X5=180 SANİYE OLARAK AYARLANMIŞ)
P09	**SİRKÜLASYON SONRASI DAHİLİ DEVRE / DEPOLAMA ZAMANLAMASI** BU PARAMETRE İLE,MUSLUK KAPATILDIKTAN VEYA KOMBİDE AYARLANAN SICAKLIĞA ULAŞTIKTAN SONRA POMPANIN ÇALIŞMA SÜRESİNİ AYARLAYABİLİRSİNİZ.	0-90	DEĞERLER 5 SANİYENİN KATLARI OLARAK İFADE EDİLMİŞTİR. (ÖNCEDEN SÜRE 24X5=120 SANİYE OLARAK AYARLANMIŞ)
P10	**DAHİLİ FAN MİNİMUM HIZI AYARI** BU PARAMETRE İLE DAHİLİ MODDA FAN MİNİMUM HIZINI AYARLAYABİLİRSİNİZ, BU AYAR DAHİLİ MODDA ÇALIŞTIRMA TALEBİNDE MİNİMUM BRÜLÖR GÜCÜNE TEKABUL EDER. DEĞER, AYAR GÜCÜNE GÖRE (BKZ PARAMETRE P00'E) VE GAZ TİPİNE GÖRE (BKZ PARAMETRE P02'YE) ÖNCEDEN AYARLANMIŞTIR.	45- DEĞER P11 PARAMETRE DEĞERİ İÇİN AYARLANMIŞ	DEĞER HERTZ OLARAK İFADE EDİLMİŞTİR (1 HZ=30 RPM)
P11	**DAHİLİ FAN MAKSİMUM HIZI AYARI** BU PARAMETRE İLE DAHİLİ MODDA FAN MAKSİMUM HIZINI AYARLAYABİLİRSİNİZ, BU AYAR DAHİLİ MODDA ÇALIŞTIRMA TALEBİNDE MAKSİMUM BRÜLÖR GÜCÜNE TEKABUL EDER. DEĞER, AYAR GÜCÜNE GÖRE (BKZ PARAMETRE P00'E) VE GAZ TİPİNE GÖRE (BKZ PARAMETRE P02'YE) ÖNCEDEN AYARLANMIŞTIR.	203- DEĞER P10 PARAMETRE DEĞERİ İÇİN AYARLANMIŞ	DEĞER HERTZ OLARAK İFADE EDİLMİŞTİR (1 HZ=30 RPM)
P12	**ISITMA FANI MİNİMUM HIZ AYARI** BU PARAMETRE İLE ISITMA FAZINDA MİNİMUM FAN HIZINI AYARLAYABİLİRSİNİZ, ISITMA MODUNDA ÇALIŞTIRMA TALEBİNDE MİNİMUM BRÜLÖR GÜCÜNE TEKABÜL EDER. [BKZ 'ISI KAPASİTESİ DİYAGRAMI(KW) - ELEKTRİK FAN FREKANSI (HZ) ' BÖLÜMÜ]. DEĞER, AYAR GÜCÜNE (BKZ PARAMETRE P00'E) VE GAZ TİPİNE (BKZ PARAMETRE P02'YE) GÖRE ÖNCEDEN AYARLANMIŞTIR	45- DEĞER P13 PARAMETRE DEĞERİ İÇİN AYARLANMIŞ	DEĞER HERTZ OLARAK İFADE EDİLMİŞTİR (1 HZ=30 RPM)

DESTEK MERKEZİ

PARAMETRE	TANIM	ARALIK	FONKSİYON
P13	**ISITMA FANI MAKSİMUM HIZ AYARI** BU PARAMETRE İLE ISITMA FAZINDA MAKSİMUM FAN HIZINI AYARLAYABİLİRSİNİZ, ISITMA MODUNDA ÇALIŞTIRMA TALEBİNDE MAKSİMUM BRÜLÖR GÜCÜNE TEKABÜL EDER. [BKZ 'ISI KAPASİTESİ DİYAGRAMI(KW) - ELEKTRİK FAN FREKANSI (HZ) ' BÖLÜMÜ]. DEĞER, AYAR GÜCÜNE (BKZ PARAMETRE P00'E) VE GAZ TİPİNE (BKZ PARAMETRE P02'YE) GÖRE ÖNCEDEN AYARLANMIŞTIR	203- DEĞER P12 PARAMETRE DEĞERİ İÇİN AYARLANMIŞ	DEĞER HERTZ OLARAK İFADE EDİLMİŞTİR (1 HZ=30 RPM)
P14	**BAŞLANGIÇ ADIM AYARI** BU PARAMETRE İLE BAŞLATMA SIRASINDA FAN HIZINI AYARLAYABİLİRSİNİZ. DEĞER, AYAR GÜCÜNE GÖRE (BKZ PARAMETRE P00'E) VE GAZ TİPİNE GÖRE (BKZ PARAMETRE P02'YE) ÖNCEDEN AYARLANMIŞTIR.	203-DEĞER P10 PARAMETRE DEĞERİ İÇİN AYARLANMIŞ	DEĞER HERTZ OLARAK İFADE EDİLMİŞTİR (1 HZ=30 RPM)
P15	***ANTI-LEGIONELLA FONKSİYONU (SADECE DEPOLAMA KOMBİLERİ İÇİN)*** BU PARAMETRE İLE DEPOLAMA TANKINA "ANTILEJYONELLA" ISI UYGULAMASINI AKTİF YA DA PASİF HALE GETİREBİLİRSİNİZ, HER 7 GÜNDE BİR DEPOLAMA İÇERİSİNDE SU SICAKLIĞI 60 ° C ÜZERİNDE ISITILARAK YAKMA TEHLİKESİ ÜRETİLİR.KİŞİLERE, HAYVANLARA VE MÜLKE ÖNGÖRÜLEMEZ ZARARLAR VERMESİNİ ÖNLEMEK İÇİN BU TÜR DAHİLİ SICAK SU UYGULAMASINI KONTROL ALTINDA TUTUNUZ (KULLANICILARI UYARINIZ). HER TÜRLÜ YANMAYA MAHAL VERMEMEK İÇİN DAHİLİ SICAK SU TAHLİYE AĞZINA TERMOSTATİK VALF KURULMALIDIR.	00-1	0= ETKİSİZ KILINMIŞ 1= ETKİN (SADECE DEPOLAMALI KOMBİLER İÇİN ÖNCEDEN ETKİN OLARAK AYARLANMIŞTIR)

PARAMETRE	TANIM	ARALIK	FONKSİYON
P16	**İKLİM DENGELEME EĞRİSİ (SADECE HARİCİ PROB BAĞLI İKEN)** DIŞARIDA ÖLÇÜLEN SICAKLIĞA DAYANARAK SU TESLİM SICAKLIĞINI OTOMATİK OLARAK DEĞİŞTİREN HARİCİ SICAKLIK PROBUNU (ELEKTRİK BAĞLANTISI BÖLÜMÜNE BKZ) TAKABİLİRSİNİZ. DÜZELTMENİN DOĞASI TERMO AYARI DEĞER KD SETİNE DAYANMAKTADIR(BÖLÜM ....E BKZ) EĞRİNİN SEÇİMİ BİNA İZOLASYON DERECESİNİ HESABA KATARAK BULUNAN MAKSİMUM TESLİM SICAKLIĞI TM İLE MİNİMUM HARİCİ SICAKLIK TE TARAFINDAN BELİRLENİR. TESLİM SICAKLIĞININ DEĞERLERİ TM, STANDART SİSTEMLERDE 30-80 ° C VEYA ZEMİN SİSTEMLERİNDE 25-45 ° C Yİ İŞARET EDER. SİSTEM TİPİ PARAMETRE P03'TEN AYARLANABİLİR.	00-30	(VARSAYILAN OLARAK 25 AYARLANMIŞ) DEĞERİN NUMARALANDIRILMASI TABLODAKİ KD EĞRİLERİNE TEKABUL EDER(AŞAĞIDAKİ TABLOYA BKZ).

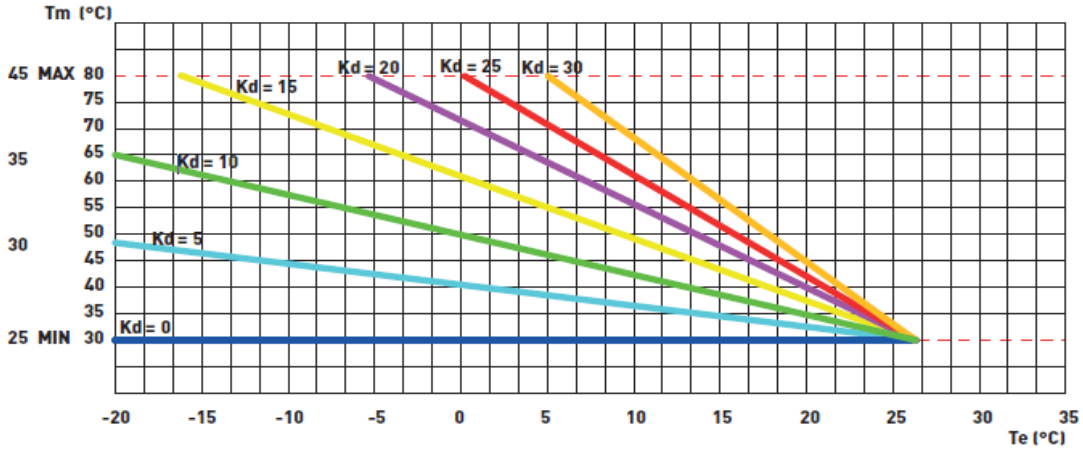

P17	***DAHİLİ SICAK SU HATTI'NIN ANAHTAR İLE KAPATILMASI (SADECE HIZLI KOMBİLER İÇİN)*** *PANELDE KOMBİ SAAT DÜĞMESİ İLE BİR BAĞLANTI VARKEN (ÖRNEĞİN KOMBİ SAATİ VEYA SICAKLIK TERMOSTATI) BU PARAMETRENİN ETKİN HALE GETİRİLMESİ , KOMBİ SAATİNDEKİ ANAHTARIN KAPANMASI ÜZERİNE DAHİLİ SICAK SU HATTINDAKİ BRÜLÖR ATEŞLEMESİNİN ETKİSİZ HALE GELECEĞİNE DAİR BİR TALEP ANLAMINA GELİR.* *ÖRNEK 1: KOMBİ SAATİ ANAHTARI AÇIKKEN, DAHİLİ SICAK SU İSTEĞİ VARSA, AKIŞ ANAHTARI ve KOMBİ AÇILACAKTIR.* ***ÖRNEK 2: KOMBİ SAATİ ANAHTARI KAPALIYKEN, DAHİLİ SICAK SU İSTEĞİ VARSA, AKIŞ ANAHTARI VE KOMBİ AÇILMAYACAKTIR***.	0-1	0= ETKİSİZ KILINMIŞ (VARSAYILAN ATANMIŞ) 1=ETKİN

DESTEK MERKEZİ

PARAMETRE	TANIM	ARALIK	FONKSİYON
P18	***VERİYOLU ENDÜSTRİYEL KONUMLANDIRMA 0-10v NİN ETKİNLEŞTİRİLMESİ*** BU PARAMETRE İLE 0-10 V VERİYOLU ENDÜSTRİYEL GİRİŞİNİ ETKİN HALE GETİREBİLİR YA DA ETKİSİZ KILABİLİRSİNİZ, BÖYLECE HARİCİ VERİYOLU ARACILIĞIYLA BRÜLÖR GÜCÜ YA DA TESLİM SICAKLIĞINI AYARLAYABİLİRSİNİZ	0-2	0=ETKİSİZ KILINMIŞ (VARSAYILAN ATANMIŞ) 1=SICAKLIK KONTROL MOD 2=GÜÇ KONTROL MODU
P19	***MİNİMUM ISITMA AYAR NOKTASI*** BU PARAMETRE İLE KULLANICI TARAFINDAN AYARLANABİLEN MİNİMUM ISITMA SICAKLIĞINI AYARLAYABİLİRSİNİZ	20-40	DEĞER ^{0}C OLARAK İFADE EDİLMİŞTİR.
P20	***MAKSİMUM ISITMA AYAR NOKTASI*** BU PARAMETRE İLE KULLANICI TARAFINDAN AYARLANABİLEN MAKSİMUM ISITMA SICAKLIĞINI AYARLAYABİLİRSİNİZ	40-90	DEĞER ^{0}C OLARAK İFADE EDİLMİŞTİR.
P21	***MAKSİMUM DAHİLİ AYAR NOKTASI*** BU PARAMETRE İLE KULLANICI TARAFINDAN AYARLANABİLEN MAKSİMUM DAHİLİ SICAKLIĞI AYARLAYABİLİRSİNİZ	45-75	DEĞER ^{0}C OLARAK İFADE EDİLMİŞ
P22	△ ***T TESLİM-GERİ DÖNÜŞ AYAR NOKTASI (SADECE DENGELEME POMPASI VE GERİ DÖNÜŞ PROBU BAĞLI İKEN)*** BU PARAMETRE İLE TESLİM VE GERİ DÖNÜŞ SUYU SICAKLIK FARKINI AYARLAYABİLİRSİNİZ.	0 10-40	0=ETKİSİZ KILINMIŞ DEĞER ^{0}C OLARAK İFADE EDİLMİŞ
P23	***DENGELEME POMPASI MİNİMUM HIZI (SADECE DENGELEME POMPASI VE GERİ DÖNÜŞ PROBU BAĞLI İKEN)*** *BU PARAMETRE İLE ISITMA MODUNDA İŞLETİM TALEBİ SIRASINDA DENGELEME POMPASININ MİNİMUM HIZ DEĞERİNİ AYARLAYABİLİRSİNİZ.*	50-70	DEĞER YÜZDE OLARAK İFADE EDİLMİŞTİR.
P24	***DENGELEME POMPASI MAXİMUM HIZI (SADECE DENGELEME POMPASI VE GERİ DÖNÜŞ PROBU BAĞLI İKEN)*** *BU PARAMETRE İLE ISITMA MODUNDA İŞLETİM TALEBİ SIRASINDA DENGELEME POMPASININ HIZ DEĞERİNİ AYARLAYABİLİRSİNİZ.*	70-100	DEĞER YÜZDE OLARAK İFADE EDİLMİŞTİR.
P25	**DAHİLİ SICAK SU DEPOLAMA TANKI AYAR NOKTASI (SADECE DEPOLAMALI KOMBİLERDE)** BU PARAMETRE İLE KULLANICI TARAFINDAN AYARLANABİLEN DAHİLİ SICAK SU AYAR NOKTASI İLE KARŞILAŞTIRILDIĞINDA DEPOLAMA TANKI BAŞLAMA DEĞERİNİN ÖNCELİĞİNİ AYARLAYIN.	3-9	DEĞER ˚ C CİNSİNDEN İFADE EDİLMİŞ (VARSAYILAN DEĞER 9 ˚ C OLARAK AYARLANMIŞ)

DESTEK MERKEZİ

PARAMETRE	TANIM	ARALIK	FONKSİYON
P26	***MODBUS ADRESİ*** BU PARAMETRE SAYESİNDE ARDIŞIK SİSTEM YÜRÜTMEK İÇİN MODBUS PANELİNDE ADRESİ AYARLAYABİLİRSİNİZ	1-16	MODBUS İÇİN KOMBİ NUMARALANDIRMASI
P27	***MODBUS İLETİŞİMİ VERİ AKIŞ HIZI*** BU PARAMETRE SAYESİNDE AYNI ARAYÜZ TARAFINDAN DESTEKLENEN MODBUS İLETİŞİMİ VERİ AKIŞ HIZINI SEÇMEK MÜMKÜNDÜR	0-5	0=9600 1=1200 2=2400 3=4800 4=9600 5=19200
P28	*MODBUS MODU*	0-2	0=ETKİN KILINMIŞ 1=YEREL AYARLARLA ETKİN KILINMIŞ 2=ETKİSİZ KILINMIŞ (VARSAYILAN AYARLANMIŞ)
P29	△ *T SİRKÜLASYON SONRASI ISITMA* BU PARAMETRE İLE ,ANA BRÜLÖRÜN KAPANMASINDAN ISITMA MODUNDA POMPANIN ETKİSİZ KILINMASINA KADAR ODA TERMOSTATINA MÜDAHELE EDEREK SICAKLIK FARKINI AYARLAMAK MÜMKÜNDÜR.	0-25	DEĞER ^{0}C OLARAK İFADE EDİLMİŞ (VARSAYILAN OLARAK 10 ^{0}C AYARLANMIŞ)
P30	△ *T SİRKÜLASYON SONRASI DAHİLİ SICAK SU TANKI ISITMASI* BU PARAMETRE İLE , MUSLUĞUN KAPANMASINDAN YA DA KOMBİDE AYARLANAN SICAKLIĞA ULAŞILMASINDAN POMPANIN ETKİSİZ KILINMASINA KADAR SICAKLIK FARKINI AYARLAMAK MÜMKÜNDÜR.	0-25	DEĞER ^{0}C OLARAK İFADE EDİLMİŞ (VARSAYILAN OLARAK 10 ^{0}C AYARLANMIŞ)
P31	*ISITMA MODU ANTİFİRİZ SICAKLIK AYARI* *BU PARAMETRE İLE,ANTİFİRİZ KORUMA CİHAZININ ÇALIŞMAYA BAŞLAYACAĞI ISITMA SUYU SICAKLIĞINI AYARLAMAK MÜMKÜNDÜR.*	5-12	DEĞER ^{0}C OLARAK İFADE EDİLMİŞ (VARSAYILAN OLARAK 8 ^{0}C AYARLANMIŞ)

2.1.6 ELEKTRİK FANI FREKANS/ISI KAPASİTE DİYAGRAMI

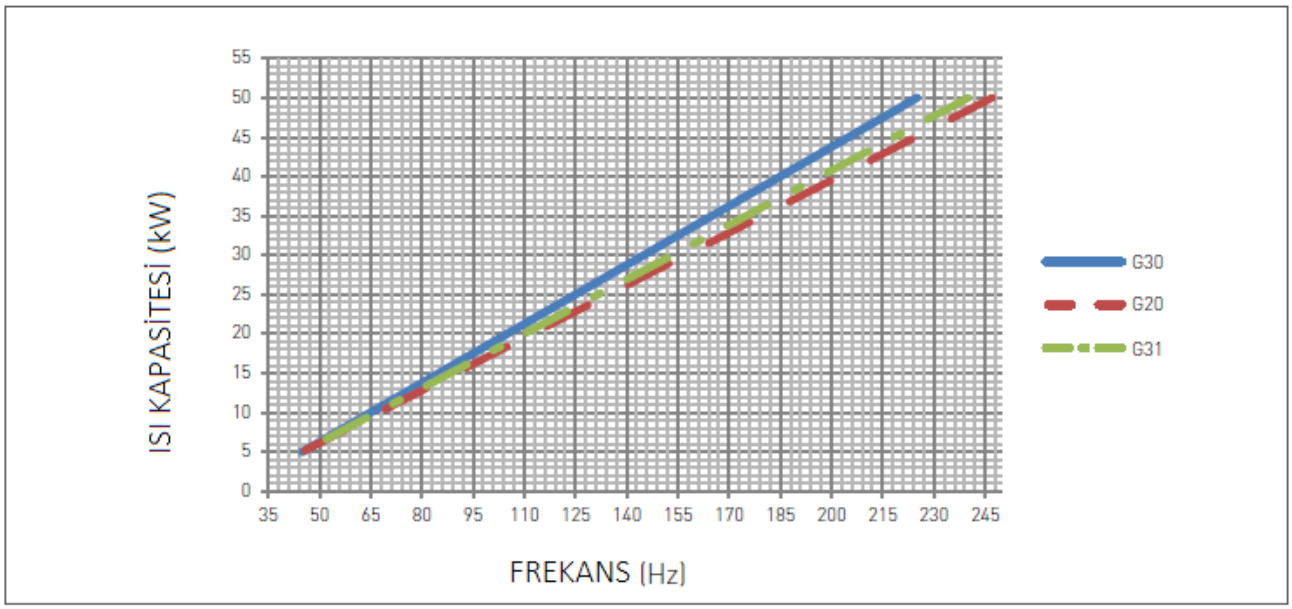

GAZ TİPİ	ISITMA SIRASINDAKİ MİNİMUM FREKANS	ISITMA SIRASINDAKİ MAKSİMUM FREKANS
G20 Hz	45	247
G30 Hz	45	225
G31 Hz	45	240

DESTEK MERKEZİ

2.2. BAKIM

2.2.7.GENEL BAKIM UYARILARI

TEHLİKE

Her bir bileşenin temizlenmesi veya değiştirilmesi işleminden önce, HER ZAMAN kombinin GÜÇ , SU ve GAZ beslemesini kesin.

DİKKAT

Daha uzun ömürlü olması ve cihazın doğru çalışmasını sağlamak için, bakım işlemleri sırasında sadece orijinal yedek parçalar kullanın.

UYARI

Cihazın verimliliğini ve güvenliğini sağlamak için bakım işlemleri yıllık olarak yapılmalıdır. Aşağıda açıklanan işlemler, standart RADIANT garantisinin geçerliliği için zorunludur ve mevcut mevzuata uygun olarak profesyonel olarak kalifiye personel tarafından yapılmalı ve RADIANT tarafından yetkilendirilmelidir.

Lütfen yılda bir kez aşağıdaki işlemleri gerçekleştirin:

- Sistem suyunun PH değerinin 7 ile 8.5 arasında olup olmadığını kontrol edin;
- Gaz bileşenlerinin sızdırmazlığını kontrol edin ve gerekirse contaları değiştirin;
- Su bileşenlerinin sızdırmazlığını kontrol edin ve gerekirse contaları değiştirin;
- alevi ve yanma odasının durumunu gözle kontrol edin;
- Gerekirse, yanmanın uygun şekilde ayarlandığından emin olun ve gerekirse "CO_2 DEĞER KONTROLÜ VE KALİBRASYON" bölümünde belirtildiği şekilde devam edin;
- brülörü çıkarın ve oksidasyonunu temizleyin;
- Sızdırmazlık contasının bütünlüğünü ve konumunu kontrol edin;
- Birincil eşanjörü kontrol edin, gerekirse temizleyin;
- Gaz ışığının ve güvenlik sistemlerinin çalışmasını kontrol edin. Gerekirse alev algılama ve yakma elektrotlarını çıkarın ve kabuklarını temizleyin ve brülöre göre mesafelere dikkat edin;
- Isıtma devresi emniyet sistemlerini kontrol ediniz: limit sıcaklık güvenlik termostatı; limit basınç güvenliği
- Genleşme kabının ön yük basıncını kontrol edin;
- Sürekli havalandırma çıkışlarının kullanıldığından, kurulan cihazlar temelinde doğru boyutta ve fonksiyonda çalıştığından emin olun. Yerel ve Ulusal mevzuat tarafından sağlanan gerekliliklere saygı duyun.
- duman tahliye sisteminin bütünlüğünün emniyet ve doğru çalışma açısından periyodik olarak kontrol edin;
- kablo tesisatının, kombi talimat kılavuzundaki gerekliliklere uygun olarak yapıldığını kontrol edin;
- kontrol panelinin içindeki kabloları kontrol edin;
- duman çıkış tahliye borusu boyunca monte edilmiş yoğuşma toplama cihazları veya asit yoğuşma için nötralizasyon cihazları gibi kombi dışındaki cihazları da içeren yoğuşma tahliye sisteminin düzgün çalışıp çalışmadığını kontrol edin;
- Sıvı akışının tıkanmadığını ve dahili sistemde yanma gaz geri akışının olmadığını kontrol edin.

DESTEK MERKEZİ

2.2.8 TEKNİK VERİ

Model		**MODULO 50 A1**
CE sertifikası	no.	0476CQ0134
Gaz kategorisi		$II_{2H3B / P}$
Tahliye tipi	tip	B 23 p - B33
Enerji verimliliği 92/42 CEE	yıldız adedi	4
Isı girişi maks.	kW	50
Isı girişi min.	kW	5
Isı çıkışı maks. – 80/60^{0}C	kW	49.19
Isı çıkışı min. – 80/60^{0}C	kW	4.83
Isı çıkışı maks. – 50/30^{0}C	kW	53.53
Verimlilik 100%Pn - 60/80 ° C	%	98.37
Ortalama Verimlilik 100%Pn - 60/80 ° C	kW	106.80
Verimlilik % 100 Pn - 30/50 ° C	%	97.88
Verimlilik % 30 Pn - geri dönüş 47 ° C	%	102.80
Verimlilik % 30 Pn - geri dönüş 30 ° C	%	108.83
Yanma Verileri		
Maksimum yanma performansı	%	97.9
Maksimum yanma performansı	%	98
Brülör açıkken (tam yüklemede) baca verimlilik kayıpları	%	2.1
Brülör açıkken (min. yüklemede) baca verimlilik kayıpları	%	2
Brülör kapalıyken baca verimlilik kayıpları	%	0.02
Gövde verimlilik kayıpları (tam yüklemede)	%	0.47
Gövde verimlilik kayıpları (min. yüklemede)	%	1.49
Brülör kapalıyken gövde verimlilik kayıpları	%	0.03
Nominal ısı kapasitesinde duman sıcaklığı	° C	66.4
Minimum ısı kapasitesinde duman sıcaklığıı	° C	56.8
Nominal ısı kapasitesinde duman kütlesi	g/s	22.19
Minimum ısı kapasitesinde duman kütlesi	g/s	2.28
Nominal ısı kapasitesinde CO2- G20	%	9.3-9.1
Minimum ısı kapasitesinde CO2- G20	%	9.0-8.8
Nominal ısı kapasitesinde CO2- G30	%	11.30 - 11.1
Minimum ısı kapasitesinde CO2- G30	%	10.90 - 10.7
Nominal ısı kapasitesinde CO2- G31	%	10.3 - 10.1
Minimum ısı kapasitesinde CO2- G31	%	9.9 - 9.7
Nominal ısı kapasitesinde CO	ppm	68
Minimum ısı kapasitesinde CO	ppm	1
Ağırlıklı CO (0% 02)	ppm	9
No_x Sınıfı	sınıf	6
No_x	mg/kWh	51
Isıtma devresi		
Ayarlanabilir ısıtma sıcaklığı	° C	30-80 / 25-45
Isıtma devresi için maksimum çalışma sıcaklığı	° C	80
Isıtma devresi için maksimum çalışma basıncı	bar	3

DESTEK MERKEZİ

Isıtma devresi için minimum çalışma basıncı	bar	0.3
Birincil devre su içeriği	litre	4.6 – 6.2
Boyutsal Özellikler		
Genişlik	mm	480
Derinlik	mm	582
Yükseklik	mm	1455
Brüt ağırlık – DN 65 - DN 100	Kg	96
Su bağlantıları		
Akış	DN	65/100
Dönüş	DN	65/100
Gaz	DN	40
Duman tahliye donanımı		
Maksimum elektrikli fan basıncı (mümkün olan)	Pa	100
Minimum elektrikli fan basıncı (mümkün olan)	Pa	30
Maksimum tahliye uzunluğu Ø60 Yatay/Dikey tek boru	m	5
Ek bir adet $45^0/90^0$ baca kıvrımı için doğrusal mesafe kaybı	mm	1.1/2
Maksimum tahliye uzunluğu Ø80 Yatay/Dikey tek boru	m	25
Ek bir adet $45^0/90^0$ baca kıvrımı için doğrusal mesafe kaybı	mm	1.1/2.5
Elektriksel özellikleri		
Gerilim frekansı	V/Hz	230/50
Emilen Maksimum Güç	W	108
Pompa elektriksel güç sarfiyatı	W	55
Kombi OFF konumunda iken elektriksel güç sarfiyatı	W	3.5
Yalıtım hızı	IP	X5D
Gaz kaynağı		
Nominal besleme basıncı - G20	mbar	20
Maks. hava giriş subap basıncı- G20	mbar	23
Min. hava giriş subap basıncı- G20	mbar	15
Yakıt tüketimi - G20	m^3 / sa	5.29
Nominal Besleme basıncı - G30	mbar	30
Maks. hava giriş subap basıncı- G20	mbar	35
Min. hava giriş subap basıncı- G20	mbar	25
Yakıt tüketimi - G30	kg / sa	3.94
Nominal Besleme basıncı - G31	mbar	37
Maks. hava giriş subap basıncı- G31	mbar	45
Min. hava giriş subap basıncı- G31	mbar	25
Yakıt tüketimi - G31	kg / sa	3.88

Verimlilik için Ürün Teknik Bilgisi

Aşağıdaki veriler şu kuralların gereksinimlerini karşılamaktadır: UE 811/2013,812/2013,813/2013 ve 2010/30/UEye daha fazla entegre olmak üzere 814/2013.

Model		**MODULO 5A10**
Yoğuşmalı kombi	[evet / hayır]	evet
Düşük sıcaklık (**) kombi:	[evet / hayır]	hayır
B11 kombi	[evet / hayır]	hayır
Kojenerasyon oda ısıtıcısı	[evet / hayır]	hayır
Eğer evet ise, ek bir ısıtıcı ile donatılmış	[evet / hayır]	hayır
Birleşik ısıtıcı	[evet / hayır]	hayır
Nominal ısı kapasitesi Prated	kW	49.20
Oda ısıtıcısı kombiler ve birleşik kombiler için: Kullanılabilir ısı kapasitesi		
Nominal ısı kapasitesi ve yüksek sıcaklık rejiminde (*) P_4	kW	49.20
%30 Nominal ısı kapasitesi ve düşük sıcaklık rejiminde (**) P_1	kW	15.00
Yardımcı elektrik tüketimi		
Tam yük elmax için	kW	0.04
Kısmi yük elmin için	kW	0.02
Stand-by modunda PSB	kW	0.004
Mevsimsel alan ısıtma enerji verimliliği n_s	%	93
Mevsimsel alan ısıtma enerji verimliliği sınıfı		A
Oda ısıtıcısı kombiler ve birleşik kombiler için: Kullanılabilir verimlilik		
Nominal ısı kapasitesi ve yüksek sıcaklık rejiminde (*) n_4	%	88.1
%30 Nominal ısı kapasitesi ve düşük sıcaklık rejiminde (**) n_1	%	98.0
Diğer Değerler		
Standby ısı kaybı P_{stby}	kW	0.1
Ateşleme enerji tüketimi P_{ign}	kW	0
Yıllık enerji tüketimi Q_{HE}	kWh/GJ	43054/155
Ses seviyesi, içeride L_{WA}	dB	52
Birleşik kombiler için:		
Dahili Sıcak Su enerji verimlilik sınıfı		-
Beyan edilen yükleme profili		-
Günlük Elektrik Tüketimi Q_{elec}	kWh	-
Yıllık Elektrik Tüketimi AEC	kWh	-
Su ısıtma enerji verimliliği n_{wh}	%	-
Günlük yakıt tüketimi Q_{fuel}	kWh	-
Yıllık Yakıt Tüketimi AFC	GJ	-

(*) Yüksek sıcaklık rejimi, ısıtıcı girişinde 60 ° C dönüş sıcaklığı ve ısıtıcı çıkışında 80 ° C besleme sıcaklığı anlamına gelir.

(**) Düşük sıcaklık rejimi (ısıtıcı girişinde) yoğuşmalı kombilerde 30 ° C, düşük sıcaklığa sahip kombilerde 37 ° C ve diğer ısıtıcılarda 50 ° C dönüş sıcaklığı anlamına gelir.

2.2.9 TEKNİK KURULUM

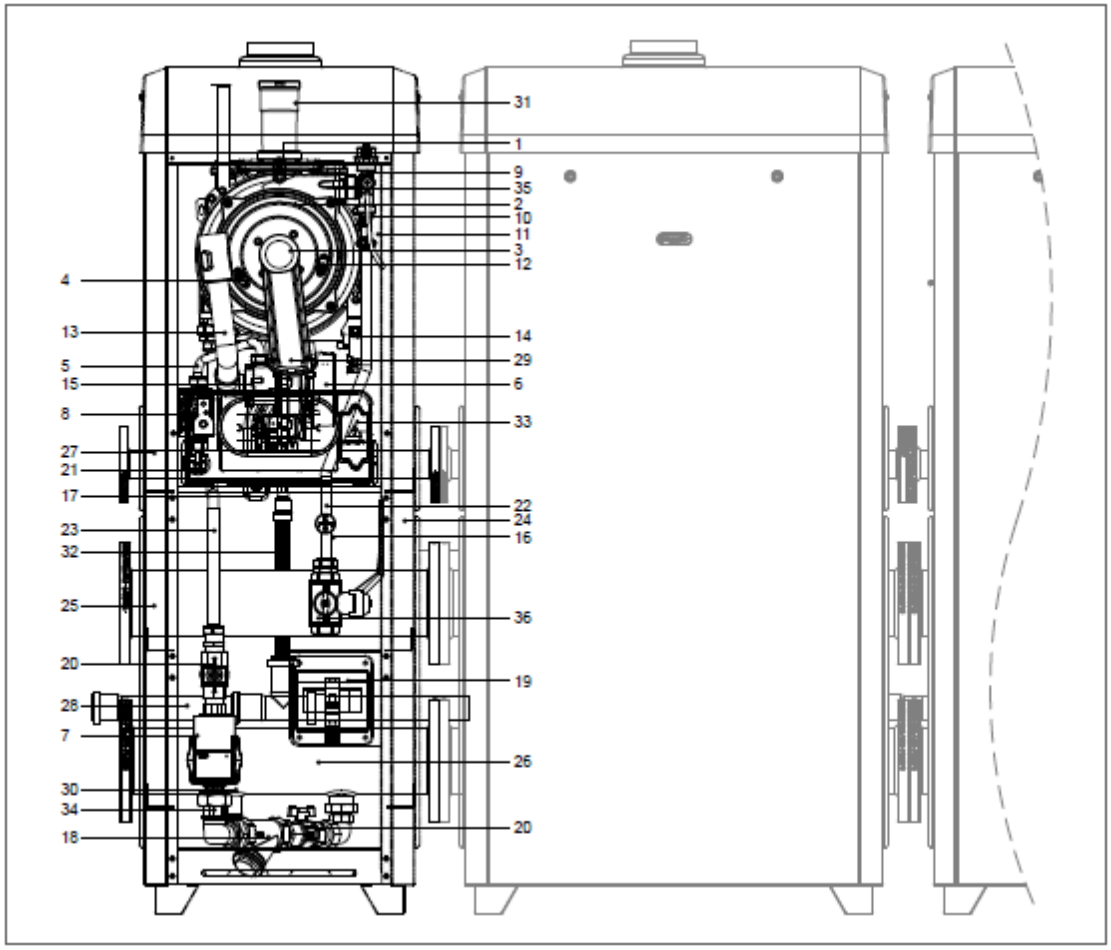

ANAHTAR

1. DUMAN GÜVENLİĞİ ISIYA DUYARLI SİGORTA
2. ENTEGRE ISI EŞANJÖRÜ
3. BRÜLÖR ÜNİTESİ
4. SAPTAMA ELEKTRODU
5. ISITMA GERİ DÖNÜŞ PROBU
6. ELEKTRİK FAN
7. SİRKÜLATÖR
8. GAZ VALFİ
9. HAVA TAHLİYE VALFİ
10. ISITMA PROBU
11. GÜVENLİK TERMOSTATI
12. ATEŞLEME ELEKTRODU
13. HAVA EMME BORUSU
14. BAŞLATMA DÖNÜŞTÜRÜCÜ
15. ORANTILI VENTÜRİ
16. SU BASINÇ ANAHTARI
17. YOĞUŞMA SUYU TOPLAMA SİFONU
18. FİLTRE
19. ELEKTRİK BAĞLANTILARI KUTUSU
20. YALITIM VALFİ
21. GAZ VALFİ
22. ISITMA AKIŞ DİKEY KONNEKTÖRÜ
23. ISITMA GERİ DÖNÜŞ DİKEY KONNEKTÖRÜ
24. KUTU
25. HİDROLİK ISITMA ÇIKIŞ BORUSU
26. HİDROLİK ISITMA GERİ DÖNÜŞ BORUSU
27. HİDROLİK GAZ ÇIKIŞ BORUSU
28. HİDROLİK YOĞUŞMA SUYU ÇIKIŞ BORUSU
29. GERİ DÖNÜŞÜ ENGELLEYEN VALFE ENTEGRE BACA
30. SİSTEM TAHLİYE VALFİ
31. BACA TAHLİYE DONANIMI
32. TAHLİYE BORUSU
33. KONTROL PANELİ
34. GERİ DÖNÜŞÜ ENGELLEYEN VALF
35. MANUEL HAVA TAHLİYE VALFİ
36. ÜÇLÜ YALITIM VALFİ

DESTEK MERKEZİ

2.2.10. HİDROLİK PANEL

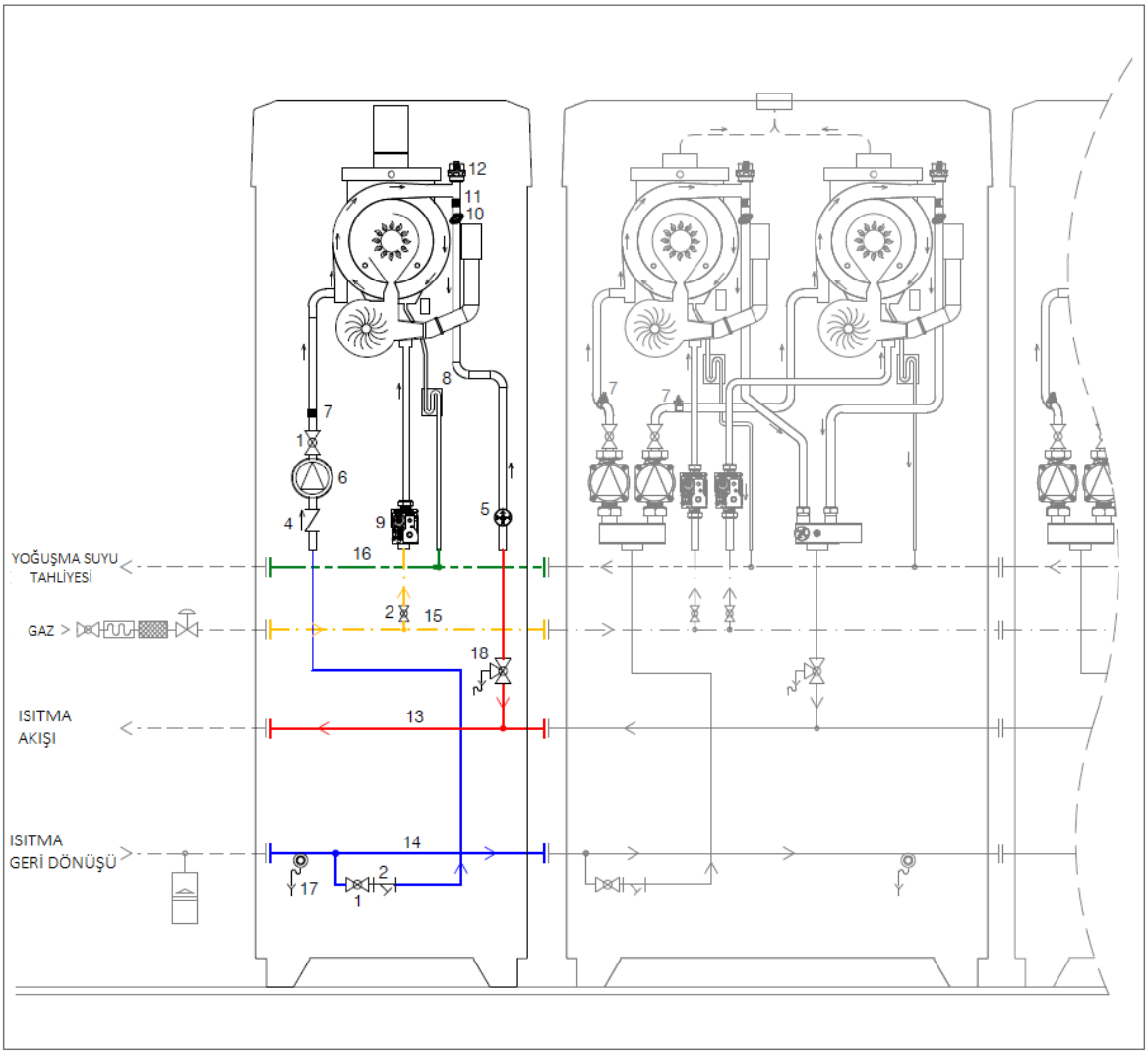

ANAHTAR

1. YALITIM VALFİ
2. FİLTRE
3.GAZ VALFİ
4.GERİ DÖNÜŞÜ ENGELLEYEN VALF
5.SU BASINÇ ANAHTARI
6.SİRKÜLATÖR
7.ISITMA GERİ DÖNÜŞ PROBU
8. YOĞUŞMA SUYU TOPLAMA SİFONU
9.ELEKTRONİK GAZ VALFİ
10. ISITMA GÜVENLİK TERMOSTATI (95 ^{O}C)
11. ISITMA PROBU
12. HAVA TAHLİYE VALFİ
13.HİDROLİK ISITMA AKIŞ BORUSU
14.HİDROLİK ISITMA GERİ DÖNÜŞ BORUSU
15.HİDROLİK GAZ ÇIKIŞ BORUSU
16.HİDROLİK YOĞUŞMA SUYU ÇIKIŞ BORUSU
17. SİSTEM TAHLİYE VALFİ
18.ÜÇLÜ YALITIM VALFİ

DESTEK MERKEZİ

DESTEK MERKEZİ

2.2.11. ELEKTRİK KABLO DİYAGRAMI

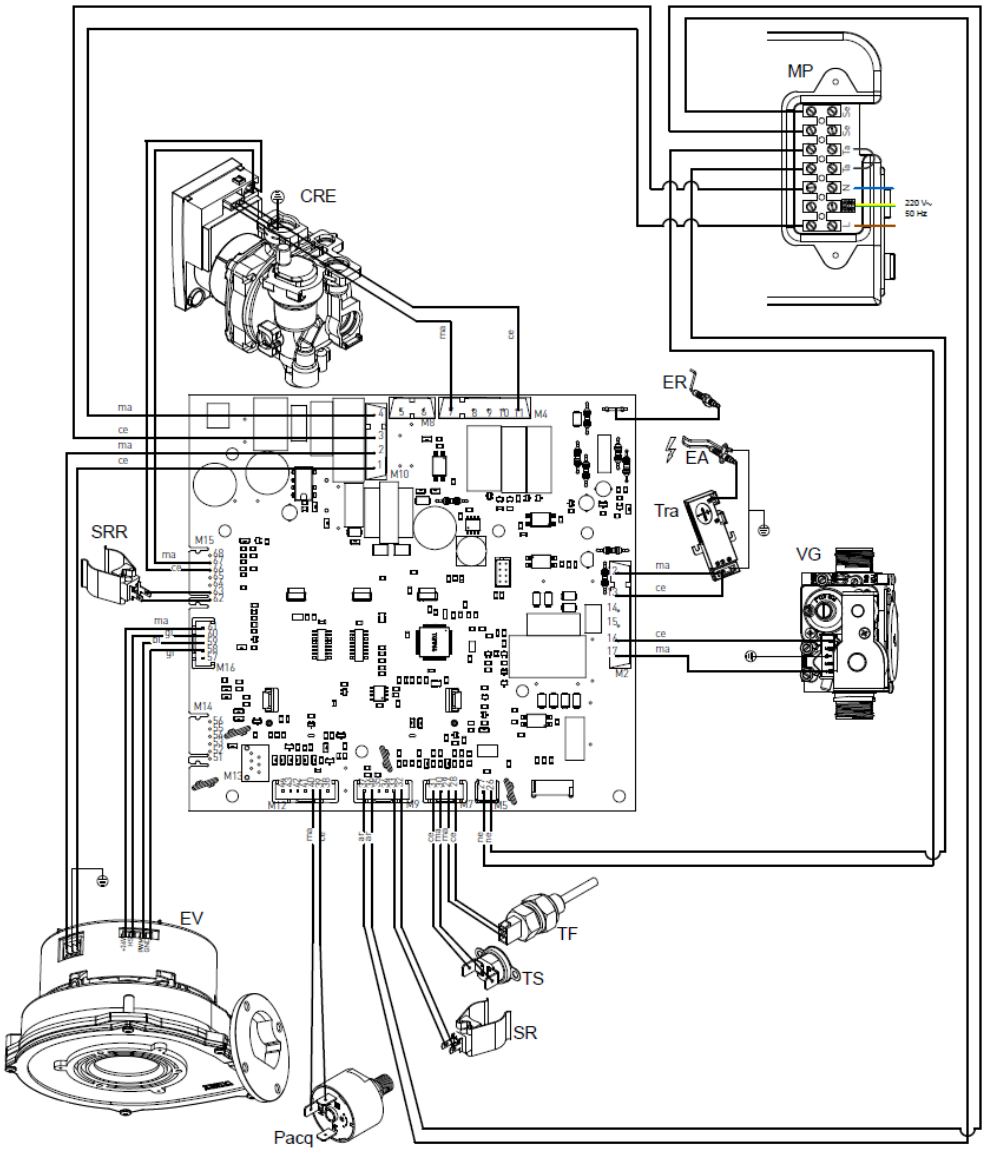

ER: SAPTAMA ELEKTRODU
EA: BAŞLATMA ELEKTRODU
CRE:SİRKÜLATÖR DENGELEME
VG: GAZ VALFİ
TRA:BAŞLATMA DÖNÜŞTÜRÜCÜSÜ
SRR:GERİ DÖNÜŞ PROBU

TS: GÜVENLİK TERMOSTATI
PACQ:SU BASINÇ DÜĞMESİ
TF: DUMAN TERMOSİGORTASI (102^{0}C)
SR: ISITMA PROBU
EV: ELEKTRIK FAN

MP:PANEL TERMİNALİ
SE:HARİCİ PROB
TA:ÇEVRE TERMOSTATI
L:HAT
N:NÖTR
NE:SİYAH

CE:MAVİ
MA:KAHVERENGİ
AR:TURUNCU
GI:SARI
BI:BEYAZ
GR:GRİ

2.2.12. KOMBİYE ERİŞİM

Kontrol ve bakım işlemlerinin çoğu için kasanın bir veya daha fazla panelini çıkarmanız gerekir.
Yan paneller sadece ön panel çıkarıldıktan sonra çıkarılabilir.
Kombinin önüne müdahale etmek için aşağıdakileri yapın:

- Ön panelin alt kenarına yerleştirilmiş olan tespit vidalarını (1 - şek.1) çıkarın;
- Ön paneli alttan tutun ve kendinize (A Şek.1) ve sonra yukarı (B Şek.1) doğru çekerek çıkarın.
- Kombinin yan panellerine müdahale etmek için aşağıdakileri yapın:
- Yan panelin ön kenarına (2 - şek.1) ve alt kenarına (3 – şek.1) yerleştirilmiş olan tespit vidalarını çıkarın;
- Panelin alt kısmını tutun ve yana doğru hareket ettirerek (C- Şek.2) ve ardından yukarı (D-Şek.2) doğru çekerek çıkarın.

.

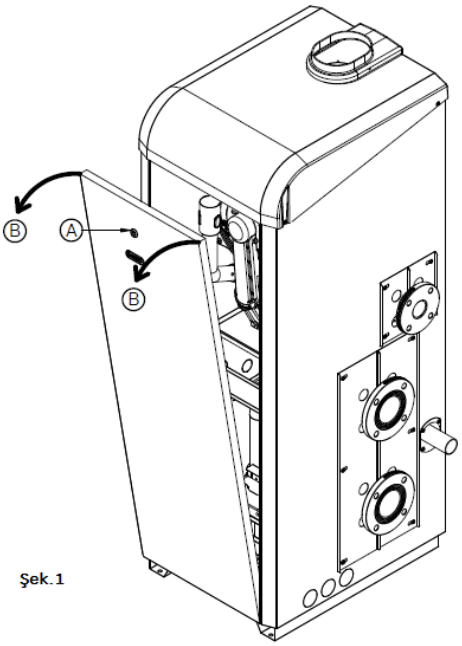

Şek.1

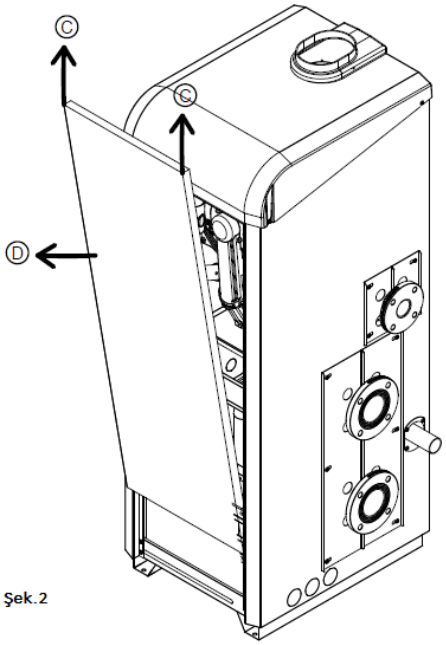

Şek.2

DESTEK MERKEZİ

2.2.13 ELEKTRONİK PANELE ERİŞİM

Kontrol panelinin kablolarına müdahale etmek için lütfen aşağıdakileri uygulayın:

TEHLİKE
Ana şalterden voltajı kesin.

- Aynı anda, kontrol panelinin destek dirseklerini (şekil 1) gevşetin ve paneli aşağı doğru çevirin;
- Dört sabitleme vidasını '1- şek.1' sökün ;
- Krank kutusunu yukarı doğru çekerek çıkarın

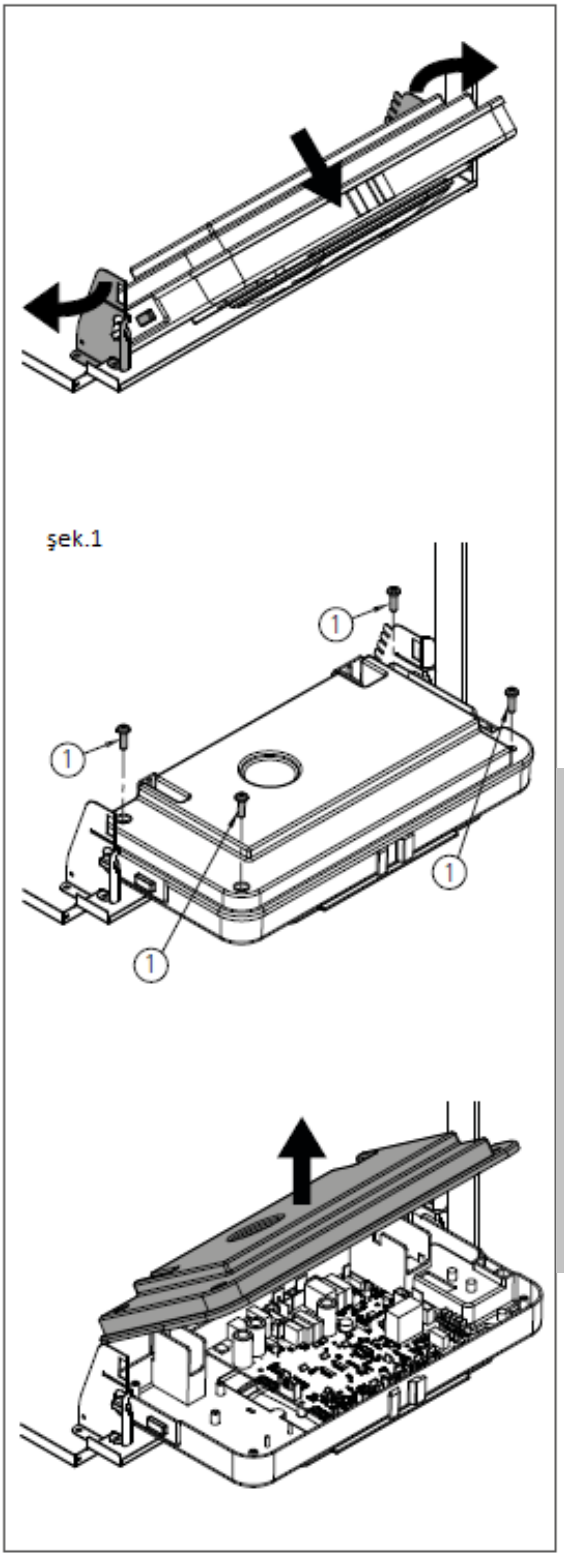

DESTEK MERKEZİ

DESTEK MERKEZİ

2.2.14 SİSTEMİ BOŞALTMA

ISITMA SİSTEMİNİN BOŞALTILMASI

Isıtma devresinin boşaltılması tavsiye edilmez, çünkü su değişimleri eşanjörde kireçlenmenin artmasına yol açar. Isıtma devresinin donmaya karşı korunması gerektiğinde, donma önleyici ürünler Şirket tarafından onaylanmalıdır.

Kombi kireçlenmesinin yok edilmesi, ürün güvenlik şartnamelerine uymak, odayı havalandırmak, koruyucu kıyafetler giymek, farklı ürünlerin karışımından kaçınmak, kombiyi ve etrafını saran nesneleri korumak suretiyle Şirket tarafından onaylanması gereken ürünlerle yapılması gerekir.

Sistemi boşaltmanız gerektiğinde, aşağıdaki gibi devam edin:

- Kombiyi“ KIŞ ”moduna getirin ve etkinleştirin;
- Ana güç kaynağı şalterini kapatın;
- Kombinin soğumasını bekleyin;
- Sistem boşaltım çıkışına esnek bir boru bağlayın, borunun diğer ucunu uygun tahliye kanalına bağlayın;
- 'RS' sisteminin boşaltma musluğunu çevirin (şek. 1);
- Radyatörlerinin tahliye vanalarını üstten aşağı doğru açın;
- Tüm suyu boşalttıktan sonra, radyatör tahliye vanalarını ve boşaltma musluğunu kapatın.
- Kombiyi boşaltmak gerekiyorsa, ısıtma devresinin teslim/geri dönüş yalıtım valflerini kapatın ve sadece kombinin alt tarafında bulunan pompa çıkış borusuna yerleştirilen tahliye musluğunu açın.

2.2.15 KOMBİNİN DEVRE DIŞI BIRAKILMASI

- Cihazın artık kullanımı gerekmediğinde, gerekli işlem (cihazı ana elektrikten / gaz / su kaynağından ayırın) kalifiye personel tarafından yapılmalıdır.

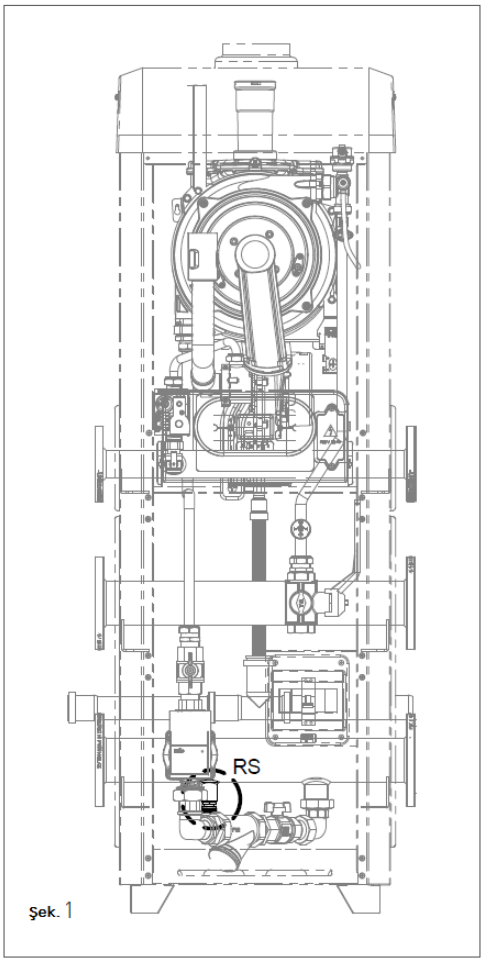

Şek. 1

2.2.16 ARIZA SİNYAL KODLARI

Son 5 arıza sinyal kodunu kronolojik olarak görüntülemek için, en sonuncusundan başlayarak, FONKSİYON tuşuna basarak' OFF 'modunu etkinleştirin ve INFO tuşunu 5 saniye basılı tutun. Kayıtlı arızalar listesinde gezinmek için ısıtma devresinin ve tuşlarını kullanın. Arıza geçmişini sıfırlamak için RESET tuşuna basın. Ekran modundan çıkmak için INFO tuşuna basın.

KOD	ARIZA	MUHTEMEL SEBEP	ÇÖZÜM	SIFIRLAMA
E01	**ALEV BLOKESİ**	**ALEV PARLAMAMIŞ**		MANUEL SIFIRLAMA (SIFIRLAMA DÜĞMESİNE ® BASIN.
		GAZ KAÇIRIYOR	GAZ EKLEME AĞINI KONTROL EDİN	
		YIĞILMIŞ YA DA KIRIK BAŞLATMA ELEKTRODU	YENİSİNİ TAKIN	
		GAZ VALFİ KIRILMIŞ	YENİSİNİ TAKIN	
		YAVAŞ YAKMA AYARI ÇOK DÜŞÜK	MİNİMUM YA DA YAVAŞ YAKMAYI AYARLARIN	
		VALF İÇERİ BESLEME BASINCI ÇOK YÜKSEK (SADECE GPL KOMBİLER İÇİN)	MAKSİMUM AYAR BASINCINI KONTROL EDİN	
		ALEV PARLAMIŞ		
		GÜÇ KAYNAĞINDA NÖTR VE FAZ TERS TAKILMIŞ	GÜÇ KAYNAĞINI DÜZGÜN ŞEKİLDE BAĞLAYIN	
		SAPTAMA ELEKTRODU KIRILMIŞ	YENİSİNİ TAKIN	
		SAPTAMA ELEKTROT KABLOSU YERİNDEN ÇIKMIŞ	KABLOYU KONTROL EDİN	
		ELEKTRİK AKIMI FAZ-FAZ	NÖTR VE ZEMİN ARASINDAKİ GERİLİM ÖLÇÜMLERİ FAZ VE ZEMİN ARASINDAKİ GERİLİM ÖLÇÜMLERİ HEMEN HEMEN AYNI İSE, FAZ- FAZ DÖNÜŞTÜRME KİTİ (KOD. 88021LA) KURMAK ZORUNDASINIZ.	
E02	**GÜVENLİK TERMOSTATI 95^{0}C**	TERMOSTAT KABLOSU BAĞLANTISI KOPMUŞ	KABLOYU KONTROL EDİN	OTOMATİK
		TERMOSTAT KIRILMIŞ	YENİSİNİ TAKIN.	

DESTEK MERKEZİ

KOD	ARIZA	MUHTEMEL SEBEP	ÇÖZÜM	SIFIRLAMA
E03	**DUMAN GÜVENLİĞİ TERMOSİGORTA (102^{0}C)**	TERMOSİGORTA KIRILMIŞ	YENİSİNİ TAKIN	MANUEL SIFIRLAMA ® BASIN
		TERMOSİGORTA KABLOSU BAĞLANTISI KOPMUŞ	KABLOYU KONTROL EDİN	
E04	**SİSTEMDE SU KAYBI MEVCUT**	SİSTEM İÇİNDE YETERSİZ SU BASINCI (0.3 BARIN ALTINDA)	SİSTEME SU EKLEYİN	OTOMATİK.
		SU BASINCI DÜĞME KABLOSU BAĞLANTISI KOPMUŞ	KABLOYU KONTROL EDİN	
		SU BASINCI DÜĞMESİ KIRILMIŞ	YENİSİNİ TAKIN	
E05	**ISITMA PROBU**	PROB KIRIK VEYA YANLIŞ KALİBREDE (25 ° C NTC'DE DİRENÇ DEĞERİ 10 KOHM);	YENİSİNİ TAKIN	OTOMATİK
		BAĞLANTI KOPMUŞ VEYA BAĞLANTI YERİ ISLAK	KABLOYU KONTROL EDİN	
E15	**GERİ AKIŞ PROBU**	PROB KIRIK VEYA YANLIŞ KALİBREDE (25 ° C NTC'DE DİRENÇ DEĞERİ 10 KOHM);	YENİSİNİ TAKIN	
		BAĞLANTI KOPMUŞ VEYA BAĞLANTI YERİ ISLAK	KABLOYU KONTROL EDİN	
E16	**ELEKTRİK FANI**	ELEKTRİK FAN PANELİ KIRILMIŞ	YENİSİNİ TAKIN	OTOMATİK.
		ELEKTRİK FANI KIRILMIŞ	YENİSİNİ TAKIN	
		ARIZALI GÜÇ BESLEME KABLOSU	YENİSİNİ TAKIN	
E18	**YETERSİZ SİRKÜLASON**	EŞANJÖR ENGELLENMİŞ	EŞANJÖRÜ TEMİZLEYİN YA DA YENİSİNİ TAKIN	
		SİRKÜLATÖR KIRILMIŞ VEYA PERVANE KİRLİ	PERVANEYİ TEMİZLEYİN YA DA SİRKÜLATÖRÜN YENİSİNİ TAKIN	

DESTEK MERKEZİ

KOD	ARIZA	MUHTEMEL SEBEP	ÇÖZÜM	SIFIRLAMA
E21	**GENEL DAHİLİ PANEL HATASI**	DENGELEME PANELİ MİKROİŞLEMCİSİNİN HATALI SİNYAL TANIMLAMASI	DENGELEME PANELİ HATAYI OTOMATİK OLARAK SIFIRLAMIYORSA , YENİSİNİ TAKIN	OTOMATİK.
E22	**PARAMETRELERİN PROGRAMLAMA TALEBİ**	MİKRO-İŞLEMCİDE HAFIZA KAYBI	PARAMETRELERİ YENİDEN PROGRAMLAYIN	MANUEL SIFIRLAMA (GERİLİMİ KESİN)
E31	**UZAKTAN KUMANDA UYUMSUZ**	BAĞLI OLAN UZAKTAN KUMANDANIN P.C.B İLE UYUMLU OLMAMASI DURUMUNDA FONKSİYON AKTİF OLUR	UYUMLU BİR MODELLE DEĞİŞTİRİN.	OTOMATİK
E32	**KOMBİ PANELİ İLE MODBUS PANELİ ARASINDA İLETİŞİM HATASI**	ELEKTRİK BAĞLANTISI YOK	KABLOLARI KONTROL EDİN	OTOMATİK
		MODBUS PANELİ KIRILMIŞ	YENİSİNİ TAKIN	
E31	**ARTIK ALEV**	HATALI SAPTAMA ELEKTRODU	TEMİZLEYİN VEYA YENİSİNİ TAKIN	MANUEL SIFIRLAMA ® BASIN
		HATALI SAPTAMA ELEKTROD KABLOSU	YENİSİNİ TAKIN	
		HATALI DENGELEME PANELİ	YENİSİNİ TAKIN	
E40	**BESLEME VOLTAJI**	BESLEME VOLTAJI İŞLETİM ARALIĞININ DIŞINDA (≤160)	GÜÇ BESLEME AĞINI KONTROL EDİN (BESLEME VOLTAJI İSTENEN SEVİYEYE DÜŞTÜĞÜNDE HATA OTOMATİK OLARAK PASİF HALE GELECEKTİR)	OTOMATİK
E52 **MODBUS PANELİ İLE MODBUS KONTROL BİRİMİ ARASINDA İLETİŞİM HATASI**		ELEKTRİK BAĞLANTISI YOK	KABLOLARI KONTROL EDİN	OTOMATİK
		MODBUS KONTROL ÜNİTESİ KIRILMIŞ	YENİSİNİ TAKIN	

2.2.17. AKTİF FONKSİYONLARIN SİNYAL KODLARI

KOD	FONKSİYON	AÇIKLAMA
F07	**BACA TEMİZLEYİCİ AKTİF**	SIFIRLAMA ® TUŞUNA 7 SANİYE BASILI TUTARAK AKTİFLEŞTİREBİLİRSİNİZ. KOMBİYİ KAPATARAK DEVRE DIŞI BIRAKABİLİRSİNİZ. BU FONKSİYON, DENGELEME FONKSİYONUNU 15 DAKİKA BOYUNCA DEVRE DIŞI BIRAKARAK KOMBİNİN MİNİMUM VE MAKSİMUM ISITMA GÜCÜNE ULAŞMASINI SAĞLAR. GENEL OLARAK YANMA VE KALİBRASYON TESTLERİNİN UYGULANMASI İÇİN KULLANILIR.
F08	**ISITMA DEVRESİ ANTİFİRİZ**	ISITMA PROBU 12 ° C SICAKLIK TESPİT ETTİĞİNDE, OTOMATİK OLARAK ETKİNLEŞİR. KOMBİ YÖNLENDİRME VALFİ KIŞ MODUNA AYARLANMIŞ HALDE MİNİMUM GAZ BASINCIYLA ÇALIŞIR. ISITMA AKIŞ SU SICAKLIĞI 30 ° C YE ULAŞTIĞINDA DEVRE DIŞI KALIR, GERİ DÖNÜŞ SENSÖRÜ VARSA DÖNÜŞ SUYU SICAKLIĞI 20 ° C YE ULAŞTIĞINDA DEVRE DIŞI KALIR.
F09	**DAHİLİ SICAK SU DEVRESİ ANTİFİRİZ** (Sadece RS Versiyonunda- uzaktan depolama silindirine bağlantı varsa)	BU FONKSİYON DAHİLİ SICAK SU SENSÖRÜ 5 ° C SICAKLIK TESPİT ETTİĞİNDE , OTOMATİK OLARAK ETKİNLEŞİR. KOMBİ YÖNLENDİRME VALFİ YAZ MODUNA AYARLANMIŞ HALDE MİNİMUM GAZ BASINCIYLA ÇALIŞIR. FONKSİYON DAHİLİ SICAK SU SENSÖRÜ 10 ° C SICAKLIK SAPTADIĞINDA DEVRE DIŞI KALIR.
F28	**ANTİ-LEJYONELLA** (Sadece RS Versiyonunda- uzaktan depolama silindirine bağlantı varsa)	FONKSİYON KOMBİYE ELEKTRİK VERİLDİKTEN 60 DAKİKA SONRA İLK DEFA ETKİNLEŞTİRİLİR. O ANDAN İTİBAREN HER 7 GÜNDE BİR OTOMATİK OLARAK ÇALIŞIR, DEPOLAMA SİLİNDİRİNE 60°CYE KADAR SICAK SU VERİR. BU FONKSİYON SİLİNDİR SAATİNE BAĞLANTIDAN BAĞIMSIZ OLARAK ÇALIŞIR, BÖYLECE İLGİLİ PARAMETRENİN (P15) ETKİN OLMASINI SAĞLAMIŞ OLUR.
F33	**SİSTEM HAVA ÇIKIŞ DÖNGÜSÜ**	İLK KOMBİ ÇALIŞMASINDA AKTİF HALE GELİR, 5 DAKİKA BOYUNCA SERİLER HALİNDE POMPA 40 SANİYE AKTİF OLUR VE 20 SANİYE DEVRE DIŞI KALIR. KOMBİNİN DÜZENLİ ÇALIŞMASINA SADECE BU FONKSİYON TAMAMLANDIKTAN SONRA İZİN VERİLMİŞTİR. NORMAL KOMBİ ÇALIŞMASI SIRASINDA, SU BASINÇ ANAHTARI TEYİDİ YAPILAMIYORSA, KONTAK TEKRAR KAPATILDIĞINDA BU FONKSİYON YİNE AKTİF HALE GELEBİLİR, İKİ DAKİKALIK SERBEST BIRAKMA DÖNGÜSÜ BAŞLAYACAKTIR.

DESTEK MERKEZİ

2.2.17 GAZ TİPİ DÖNÜŞÜMÜ

DİKKAT

Gaz ekleme borusunun, kombinin birlikte verildiği yeni yakıt türüne uygun olduğundan emin olun.

- ’1’ olarak gösterilen (şekil 1) 2 vidayı bağlantı halkasından gevşetin ve hava emme borusunu çıkarın;
- Gaz vanasını venturi'ye bağlayan tüp kaplini sökünüz;
- ‘ V ’ olarak gösterilen Venturinin 10 tuşunu kullanarak(şek.1) ‘ 2’ olarak gösterilen 3 tespit vidasını sökün;
- ‘ 3’ olarak gösterilen iki vidayı (şek.3) ve venturi ‘ V ’nin arka tarafına baskı uygulayın (Bkz C ,şek.3);
- Gövde ventürini besleme gazı tipine uygun olanla değiştirin (Doğalgaz için 30-00225 kodu /Universal LPG için 30-00226 kodu) ve alüminyum halka somunu üzerindeki D dişinin (şek.3) aşağıya doğru ayarlandığından emin olun. ;
- 'G' contasının Şekil 1'de gösterildiği gibi tekrar monte edildiğinden emin olduktan sonra sökme işlemlerini takiben bileşenleri tersi sırayla monte edin;
- Kombiyi yeni tip gazla çalışacak şekilde ayarlayın, P02" GAZ TİPİ SEÇİMİ "parametresinin değerini kontrol panelinden değiştirin (bkz." DIGITECH CS PARAMETRELER TABLOSU "ve" PARAMETRELERE ERİŞİM VE PARAMETRELERİ PROGRAMLAMA "bölümleri);
- CO2 yanma değerini‘ CO2 DEĞER KONTROLÜ VE KALİBRASYON bölümünde belirtildiği gibi ayarlayın.

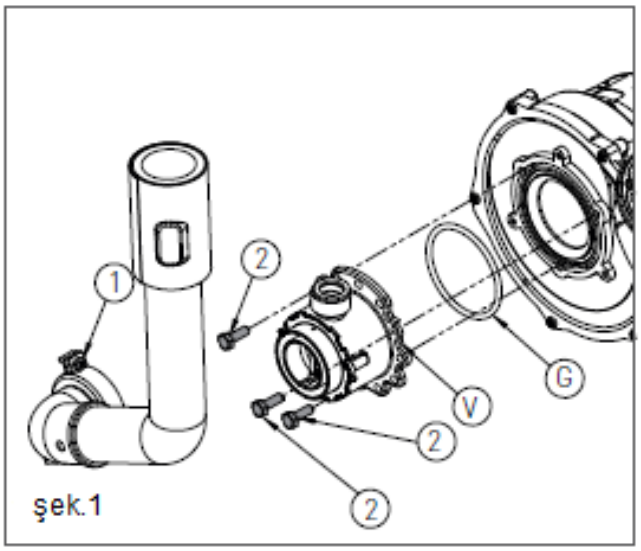

şek.1

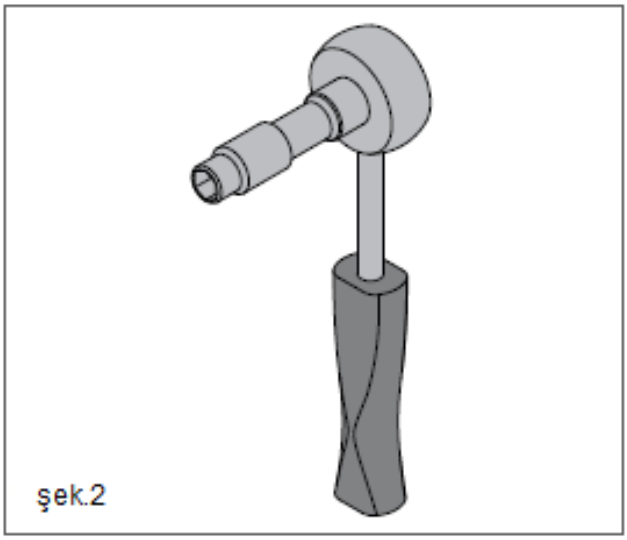
şek.2

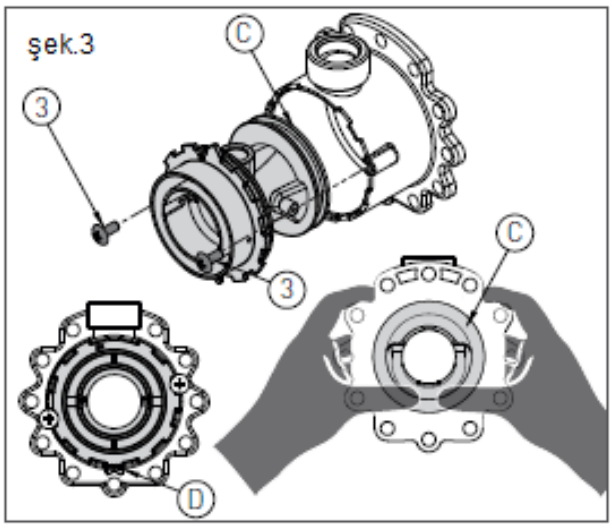

şek.3

DESTEK MERKEZİ

3.KULLANICI BÖLÜMÜ

Bu bölümde açıklanan işlemler, cihazı kullanacak olan herkese yöneliktir. Cihaz, yalnızca Kullanıcı bölümünü tamamen okuyan ve anlayan, uyarılara özellikle dikkat eden nitelikli operatörler tarafından kullanılmalı ve ancak bu kişiler cihaza erişmelidir.

Cihazın güvenli, verimli, güvenilir ve performansında çalışmasından emin olmak için , bakım işlemleri Genel Bakım Uyarıları bölümünde belirtildiği üzere yıllık olarak yapılmalıdır.

3.1. KULLANIM

3.1.1. GENEL KULLANIM UYARILARI

UYARI

Kombiyi başlatmadan önce Kullanıcı, kombinin test edildiğini ve ilk çalıştırıldığını kanıtlayan ilk çalıştırma sertifikasının teknik Destek Merkezinin damgasına sahip olduğundan emin olmalıdır.

UYARI

Garantiyi doğrulamak için, kurulum tarihinden itibaren en geç 30 gün içinde RADIANT tarafından yetkilendirilmiş bir teknik Destek Merkezi tarafından kombinin başlatılması gerekir.

UYARI

Üretici tarafından sağlanan garantiden yararlanmak için, müşteri kılavuzun KULLANICI bölümünde verilen talimatları dikkatlice ve münhasıran gözlemlemelidir.

KULLANICI

DİKKAT

Bu cihaz yalnızca tasarlandığı amaç için kullanılabilir: suyu atmosferik basınçta kaynama noktasının altındaki bir sıcaklığa ısıtma. Başka herhangi bir kullanım yanlış ve tehlikeli olarak kabul edilir. Üretici, yanlış kullanım nedeniyle insanlara, hayvanlara veya mülklere verilen zararlardan dolayı sözleşmeden doğan veya sözleşmeden doğmayan her türlü sorumluluktan muaf tutulmuştur.

TEHLİKE

Kombi, fiziksel kullanım, duyusal veya zihinsel kapasiteleri azalmış kişiler tarafından (çocuklar dahil) veya cihaz kullanımı hakkında talimatlar verilmediği veya güvenliklerinden sorumlu bir kişi tarafından izlenmediği sürece uygun bilgi ve deneyime sahip olmayan kişiler tarafından kullanılmamalıdır.

TEHLİKE

Zehirli patlayıcı karışımların oluşumunu önlemek için gaz cihazının bulunduğu yerin hava deliklerini tıkamayın.

TEHLİKE

Kombinin kurulu olduğu yerde gaz kokusu hissediyorsanız, aşağıdakileri uygulayın:

- Elektrik anahtarları, telefon veya elektrik deşarjı veya kıvılcım üretebilecek herhangi bir cihaz kullanmayın;
- Konumu hızlı bir şekilde temizleyebilecek bir hava değişimi oluşturmak için derhal tüm kapı ve pencereleri açın;
- Gaz vanalarını kapatın;
- Kalifiye elemanların derhal müdahalesini isteyin.

TEHLİKE

Elektrik gücüyle çalışan kombinin kullanılması, aşağıdakiler gibi bazı temel kurallara uymayı gerektirir:

- Cihaza ıslak ve / veya nemli parçalarla ve / veya çıplak ayakla dokunmayın;
- Elektrik kablolarını ÇEKMEYİN;
- Cihazı, özellikle tasarlanmadıkça, atmosferik maddelere (yağmur, güneş vb.) maruz bırakmayın;
- Kablonun hasar görmesi durumunda, cihazı kapatın ve değiştirmek için kalifiye uzman personel ile iletişime geçin.

3.1.2 KONTROL PANELİ

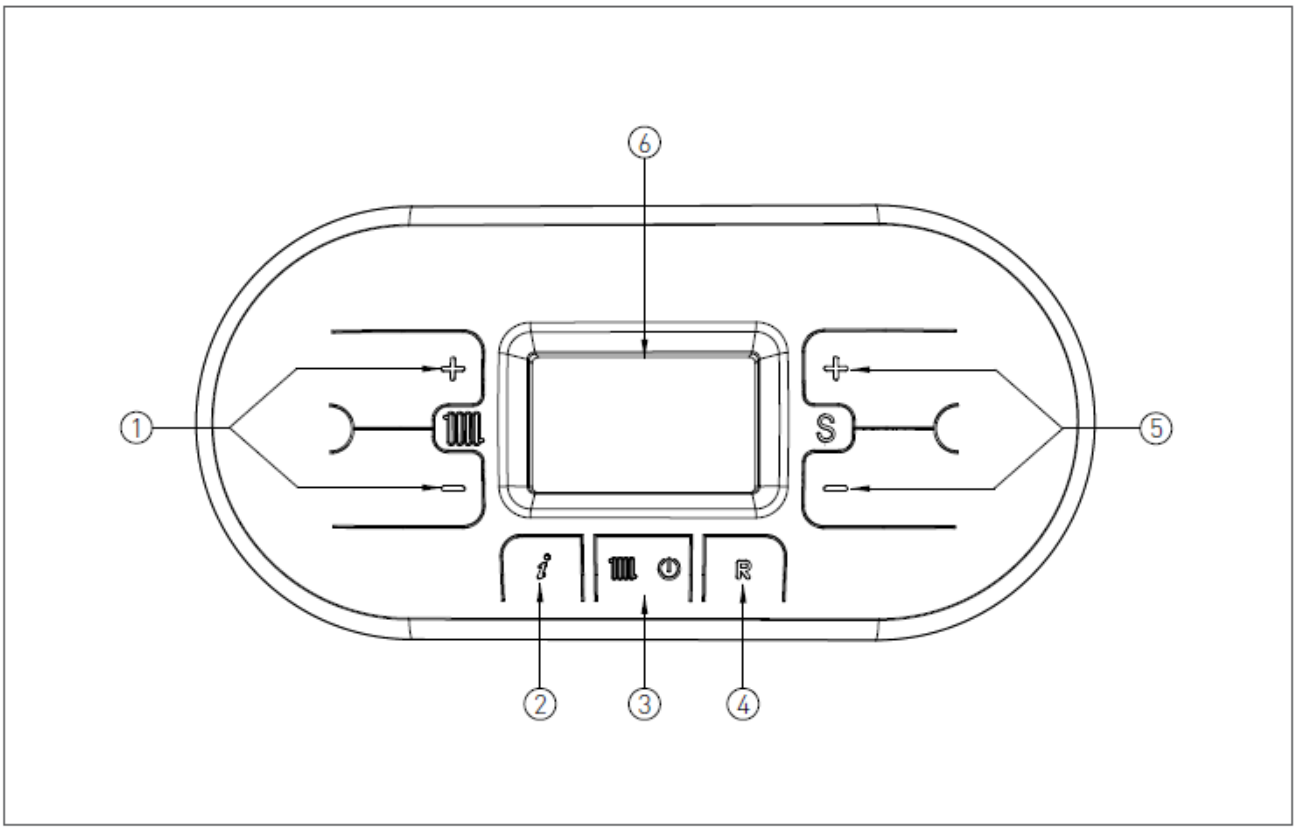

ANAHTAR

1. DAHİLİ SICAK SU SICAKLIK AYAR ANAHTARLARI

2.İNFO TUŞU: SICAKLIKLARI VE DİĞER BİLGİLERİ GÖRMEK İÇİN BİR KEZ BASINIZ. (BKZ INFO MENU EKRANI) - SON 5 ARIZAYI GÖRMEK İÇİN OFF ÇALIŞMA MODUNDA 5 SANİYE BU TUŞA BASILI TUTUNUZ.

3.ÇALIŞMA MODU SEÇİMİ ANAHTARI: SADECE ISITMA / KAPALI

4. SIFIRLAMA ANAHTARI: ANORMALLİĞİN SIFIRLANMASI- BACA TEMİZLEME FONKSİYONUNU ETKİN HALE GETİRMEK İÇİN 7 SANİYE BASILI TUTUN.

5. PARAMETRE DEĞERLERİ AYARLAMA ANAHTARI/ EKRAN ARKA IŞIĞINI 10 DAKİKALIĞINA ETKİN HALE GETİRMEK İÇİN TUŞLARIN HEPSİNE AYNI ZAMANDA 5 SANİYE KADAR BASIN

6. EKRAN

3.1.3 EKRAN SİMGELERİ

ANAHTAR

1. PARAMETRE NUMARASI / BİLGİ KODU GÖSTERGESİ.
2. PARAMETRELERİ PROGRAMLAMA FONKSİYONU ETKİN
3. SOLAR PANELE/SOLAR KOLLEKTÖRE BAĞLI SİNYAL SICAKLIK GÖSTERGESİ (d5)
4. SOLAR POMPA ETKİN
5. DÜŞÜK KOMBİ SICAKLIĞI GÖSTERGESİ (d6)/ YÜKSEK KOMBİ SICAKLIĞI GÖSTERGESİ(d7)
6. HARİCİ PROB KURULMUŞ/HARİCİ PROB SICAKLIĞI(d1)
7. SICAKLIK EKRANI/AYAR NOKTASI/PARAMETRE DEĞERİ
8. AÇIK TERMO İLETİŞİMİ MEVCUT (UZAKTAN KUMANDA/ALAN KONTROL ÜNİTESİ)
9. YETERSİZ SİSTEM SU BASINCI SİNYALİ
10. ALEV MEVCUT SİNYALİ/AYNI ZAMANDA 3 YÜZDE DÜZEYİNDE KOMBİNİN DENGELEME GÜCÜNÜ İFADE EDER (Şek.2)
11. SIFIRLANABİLİR HATA EKRANI
12. OFF ÇALIŞMA MODU
13. SIFIRLANAMAYAN HATA EKRANI
14. ISITMA MODUNDA ÇALIŞMA ETKİN

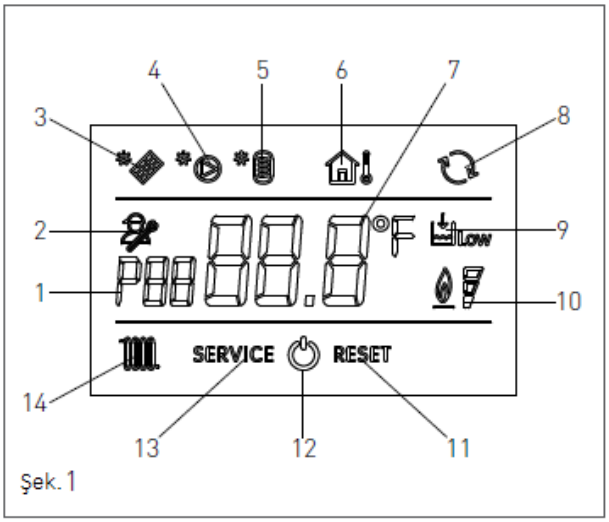

Şek. 1

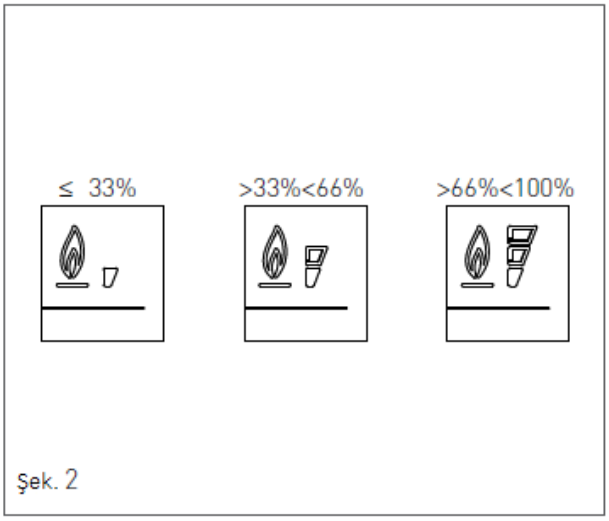

Şek. 2

3.1.4. BİLGİ MENÜSÜ EKRAN VERİSİ

Kombi verilerini bilgi menüsünden görüntülemek için İNFO 'tuşuna basmanız gerekir. Bilgi kodu ekranın solunda görünecektir, ona ilişkin değer ekranın ortasında gözükecektir. ısıtma devresinin , ve ' 'tuşlarını kullanarak görüntülenen veriler listesinde gezinin. Ekran modundan çıkmak için ' ' tuşuna basın.,

GÖRÜNTÜLENEN VERİ LİSTESİ

BİLGİ KODU	SİMGE	AÇIKLAMA
d0		DAHİLİ DEVRE PROBU SICAKLIĞI
d1		HARİCİ PROB SICAKLIĞI
d2		FAN HIZI
d3		ALT ALAN PROB SICAKLIĞI (ALAN PANELİ KURULMUŞSA)
d4		GERİ DÖNÜŞ PROBU SICAKLIĞI
d5		SOLAR KOLLEKTÖR SICAKLIĞI (SOLAR PANEL KURULMUŞSA)(SCS)
d6		SOLAR KOMBİ SICAKLIĞI (ALT)(SOLAR PANEL KURULMUŞSA)(SBSI)
d7		SOLAR KOMBİ SICAKLIĞI (ÜST)(SOLAR PANEL KURULMUŞSA)(SBSS)
d8		SOLAR KOLLEKTÖR PROB SICAKLIĞI 2 (SOLAR PANEL KURULMUŞSA) (SCS2)
d9		EKSTRA SOLAR KOMBİ SICAKLIĞI (SOLAR PANEL KURULMUŞSA) (SBS3)

3.1.5 BAŞLATMA

Kombi başlamadan önce, gücünün ve kombi altındaki gaz musluğunun açık olduğundan emin olun.

Kombiyi çalıştırmak için ‘ ’ fonksiyon tuşuna basın ve istediğiniz işletim modunu seçin. Sembol sabit görünüyorsa, fonksiyonun aktif olduğu anlamına gelir.

3.1.6 İŞLETİM MODU

SADECE ISITMA MODU

Bu modda, kombi sadece ısıtma taleplerini karşılar. Kombiyi SADECE ISITMA işletim moduna getirmek için, ‘ ’ fonksiyon tuşuna basınız, ekranda ‘ ’ sembolü sabitlenecektir ve fonksiyonun etkin olduğunu belirtir.

Odaları ısıtmak için ısıtma enerjisi gerektiğinde, otomatik başlatma sistemi brülörü çalıştıracaktır; bu, yanıp sönen ‘ sembolü ile gösterilmektedir.

ISITMA SICAKLIĞINI AYARLAMA

Isıtma devresinin ve tuşlarını kullanarak sıcaklığı ayarlayabilirsiniz:

· Sıcaklığı düşürmek için ‘ tuşuna basınız.

· Sıcaklığı arttırmak için ‘ tuşuna basınız

Isıtma sıcaklığı ayar alanı 30 ° C ila 80 ° C arasındadır (zemin sistemleri için 25 ° C - 45 ° C).

OFF KAPALI MODU

Bu modda kombi hiçbir suretle ısıtma, dahili sıcak su taleplerini karşılamaz, ancak antifiriz sistemine ait olan pompa kilidini açma ve yönlendirme valfi kilidini açma sistemleri aktif olarak kalmaya devam eder.

Kombiyi KAPALI çalışma moduna geçirmek için, fonksiyon tuşuna basın, ‘ simgesi, fonksiyonun etkin olduğunu belirtir.

Kombi daha önce çalışıyorsa, kapatılacak ve sonradan havalandırma ve sonradan sirkülasyon fonksiyonları etkinleştirilecektir.

Kombiyi uzun süre devre dışı bırakmak zorunda kalırsanız, aşağıdakileri yapın:

- Donma koruması gerektirmeyen su sistemini boşaltacak ve güç, su ve gaz beslemesini kesecek Teknik destek merkezi ile temas kurun.
- Veya, elektrik ve gaz beslemelerini aktif tutarak, donma önleme fonksiyonunun devreye girmesi için kombiyi KAPALI işletim modunda bırakın.

KULLANICI

3.1.7 ANTİFİRİZ FONKSİYONU

BİLGİLENDİRME NOTU

Kombi, brülörü çalıştıran ve sıcaklıkları minimum ön ayar değerlerinin altına düştüğünde ilgili parçaları ısıtan elektronik kart aparatı sayesinde donmaya karşı korunur.

UYARI

Bu işlev yalnızca şu durumlarda kullanılabilir:

- Kombi çalıştırılır;
- Gaz beslemesi açık;
- Sistemin basıncı uygun;
- Kombi bloke edilmemiş.

3.1.8.ARIZA SİNYAL KODLARI

Kombi bazı arızaları hata kodu göstermek suretiyle işaret etmelidir. Aşağıda kod listesi ile kombinin blokesini kaldırmak için yapılması gereken işlemler belirtilmiştir.

KOD	SİMGE	ARIZA	MÜDAHALE
E01	RESET	**ALEV BLOKESİ**	KOMBİ VE KONTAKTÖR GAZ VANALARININ AÇIK OLDUĞUNDAN EMİN OLUN.
			ARIZAYI SIFIRLAMAK İÇİN ANA KONTROL PANELİ ÜZERİNE ® RESET DÜĞMESİNE BASIN, HATA KODU EKRANDAN KAYBOLUNCA KOMBİ OTOMATİK OLARAK BAŞLAYACAKTIR.
			ALEV BLOKESİ DEVAM EDİYORSA TEKNİK DESTEK MERKEZİNE BAŞVURUN.
E02	RESET	**GÜVENLİK TERMOSTATI 95^{0}C**	TEKNİK DESTEK MERKEZİ İLE İLETİŞİME GEÇİN.
E03	RESET	**DUMAN GÜVENLİĞİ TERMOSİGORTA (102^{0}C)**	TEKNİK DESTEK MERKEZİ İLE İLETİŞİME GEÇİN.
E04	LOW	**SİSTEMDE SU KAYBI MEVCUT**	SİSTEM BASINCI 1.2 BARIN ALTINDAYSA, SİSTEMİ DOLDURUN.
			BLOK DEVAM EDERSE TEKNİK DESTEK MERKEZİNE BAŞVURUN.
E05	SERVICE	**ISITMA PROBU**	TEKNİK DESTEK MERKEZİ İLE İLETİŞİME GEÇİN.
E15	SERVICE	**GERİ AKIŞ PROBU**	TEKNİK DESTEK MERKEZİ İLE İLETİŞİME GEÇİN.
E16	SERVICE	**ELEKTRİK FANI**	TEKNİK DESTEK MERKEZİ İLE İLETİŞİME GEÇİN.
E18	SERVICE	**YETERSİZ SİRKÜLASYON**	TEKNİK DESTEK MERKEZİ İLE İLETİŞİME GEÇİN.
E21	SERVICE	**GENEL DAHİLİ PANEL HATASI**	ANA DÜĞMEDEN GÜÇ KAYNAĞINI KESİN VE YENİDEN BAŞLATIN, HATA KODU KAYBOLDUKTAN SONRA KOMBİ TEKRAR OTOMATİK OLARAK ÇALIŞACAKTIR.
			BLOK DEVAM EDERSE TEKNİK DESTEK MERKEZİNE BAŞVURUN.

KOD	SİMGE	ARIZA	MÜDAHALE
E22	SERVICE	**PARAMETRELERİN PROGRAMLAMA TALEBİ**	ANA ANAHTARDAN GÜÇ KAYNAĞINI KESİN VE TEKRAR BAŞLATIN HATA KODU KAYBOLDUKTAN SONRA, KOMBİ OTOMATİK OLARAK TEKRAR BAŞLAYACAKTIR. BLOK DEVAM EDERSE TEKNİK DESTEK MERKEZİNE BAŞVURUN.
E31	SERVICE	**UZAKTAN KUMANDA UYUMSUZ**	TEKNİK DESTEK MERKEZİ İLE İLETİŞİME GEÇİN.
E32	SERVICE	**KOMBİ PANELİ VE MODBUS PANELİ ARASINDA İLETİŞİM HATASI**	TEKNİK DESTEK MERKEZİ İLE İLETİŞİME GEÇİN.
E35	RESET	**ARTIK ALEV**	HATAYI SIFIRLAMAK İÇİN ANA KONTROL PANELİNDE Ⓡ TUŞUNA BASIN, HATA KODU EKRANDA KAYBOLDUKTAN SONRA KOMBİ OTOMATİK OLARAK ÇALIŞMAYA BAŞLAYACAKTIR BLOK DEVAM EDERSE TEKNİK DESTEK MERKEZİNE BAŞVURUN.
E40	SERVICE	**BESLEME VOLTAJI**	TEKNİK DESTEK MERKEZİ İLE İLETİŞİME GEÇİN
E52	SERVICE	**MODBUS KONTROLÖRÜ İLE MODBUS KONTROL ÜNİTESİ ARASINDA İLETİŞİM HATASI**	TEKNİK DESTEK MERKEZİ İLE İLETİŞİME GEÇİN.

3.1.9 AKTİF FONKSİYONLAR SİNYAL KODLARI

KOD	FONKSİYON	MÜDAHALE
F08	**ISITMA ANTİFİRİZ FONKSİYONU AKTİF**	İŞLEM BİTENE KADAR BEKLEYİN
F33	**SİSTEM HAVA TAHLİYESİ ÇALIŞIYOR**	İŞLEM BİTENE KADAR BEKLEYİN

KULLANICI

3.1.10. BAKIM

Uygun kombi güvenliği ve verimliliği sağlamak için lütfen cihazı her yıl kontrol etmek için RADIANT teknik destek ağına başvurun.

Doğru bir bakım, sistem yönetimini iyileştirmelidir.

3.1.11. KAPAĞIN TEMİZLENMESİ

Cihazın kapağını ıslak bir bez kullanarak temizleyin ve doğal sabun kullanın.

UYARI

Plastik kapağa ve kontrol elemanlarına zarar verebileceklerinden aşındırıcı veya toz deterjan KULLANMAYIN.

3.1.12. BERTARAF

Kombi ve tüm aksesuarları, yürürlükteki standartlara uygun olarak uygun şekilde imha edilmelidir.

WEEE sembolünün kullanımı (Elektrikli ve Elektronik Ekipman Atıkları) bu ürünün evsel atık olarak demonte edilemeyeceğini göstermektedir.Bu ürünün uygun şekilde sökülmesi, insan sağlığı ve çevre üzerindeki potansiyel olumsuz sonuçların önlenmesine yardımcı olur.

RADIANT BRUCIATORI s.p.a.
Via Pantanelli, 164/166 - 61025 Loc. Montelabbate (PU)
Tel. +39 0721 9079.1 • fax. +39 0721 9079279
e-mail: info@radiant • Internet: http://www.radiant.it